GENERAL ELECTRIC
GENERAL ELECTRIC INFORMATION SYSTEMS ITALIA

GE 120 CONSOLE

0897218 T

SUBSYSTEM
SCHEMATICS

2F

Information Systems

Honeywell
Honeywell Information Systems Italia

GE 115/3 - 120 - 130
CONSOLE SUBSYSTEM

TABLE OF CONTENTS 2F

This volume is applicable for those products having the following products codes:
. 0897218 T.

Schematics binder, 3 screws

Window

T.o.C. 4.571.2.103.1

	Subsystem :				
	Cable and parts list for physical unit connection	15023048.	F.C.O. Status Log E.U.	S.S. Console	4.041.0.633.
	Diagnosis boards list	15023581.			
	Cable or plug list	15024135.			
	Spare part list	15024282.			
	Physical block diagram	15043017.			
	Schematics :				
1	Wiring table	14004105.	F.C.O. Status Log E.U.	TAV 460 A	4.041.0.631.
	Cable connectors	14013062.			
	Electric diagram	14033032.			
	General group	14043861.			
2	Major block diagram	14612015.	F.C.O. Status Log E.U.	VAR 380 A	4.041.0.582.
	Logic schematics	14612016.			
	Card layout manual row A-B	14623040.			
	Board location	14624041.			
	Board list	14624042.			
	Layout	14643542.			
	Reader cable	14644543.			
3	Electric diagram	14633340.	F.C.O. Status Log E.U.	VAR 450 A	4.041.0.550.
4	Switches topografy	14004201.	F.C.O. Status Log E.U.	TAV 421 C	4.041.0.625.
	Electric diagram	14034200.			
5	Cables and parts list for physical unit connection	14623038.	F.C.O. Status Log E.U.	VAR 360 B	4.041.0.599. ☐
	Electric diagram	14634034.			
	Topografy	14644440.			
	Cables and parts list for physical unit connection	14623038.	F.C.O. Status Log E.U.	VAR 360 M	4.041.0.644. ☐
	Electric diagram	14633046.			
	Topografy	14644440.			

Note: Cross the applicable square.

3.3.1969

GE 115/3 - 120 - 130

SOTTOSISTEMA CONSOLE

INDICE DEL VOLUME 2F

Questo volume è valido per i prodotti aventi i seguenti codici:
. 0897218 T

Raccoglitore per schemi, a 3 viti

Finestra

Indice 4.571.2.103.1

	Sottosistema :				
	Lista cavi e parti	15023048.	Evoluzione schemi U.E.	S.S. Console	4.041.0.633.
	Lista attrezzatura di diagnosi	15023581.			
	Distinta cavi	15024135.			
	Lista parti di ricambio	15024282.			
	Schema a blocchi fisico	15043017.			
	Schemi :				
1	Tabella di cablaggio	14004105.	Evoluzione schemi U.E.	TAV 460 A	4.041.0.631.
	Connettore cavi	14013062.			
	Schema elettrico	14033032.			
	Assieme generale	14043861.			
2	Schemi a blocchi generale	14612015.	Svoluzione schemi U.E.	VAR 380 A	4.041.0.582.
	Schemi logici	14612016.			
	Topografia segnali righe A-B	14623040.			
	Inserzione piastrine	14624041.			
	Distinta piastrine	14624042.			
	Schema topografico	14643542.			
	Cavo lettore	14644543.			
3	Schema elettrico	14623340.	Evoluzione schemi U.E.	VAR 450	4.041.0.550.
4	Topografia componenti	14004201.	Evoluzione schemi U.E.	TAV 421 C	4.041.0.625.
	Schema elettrico	14034200.			
5	Lista cavi e parti	14623038.	Evoluzione schemi U.E.	VAR 360 B	4.041.0.599. ☐
	Schema elettrico	14634034.			
	Topografia	14644440.			
	Lista cavi e parti	14623038.	Evoluzione schemi U.E.	VAR 360 M	4.041.0.644. ☐
	Schema elettrico	14633046.			
	Topografia	14644440.			

Nota: Barrare la casella interessata

3.3.1969

SUBSYSTEM

GENERAL ELECTRIC *Product Service*	DENOMINAZIONE U.E. GE115/1-130 SOTTOS. CONSOLE *S.U. DESCRIPTION* GE115/1-130 CONSOLE SUBSYSTEM	EVOLUZIONE SCHEMI U.E. *F.C.O. DRAWING STATUS LOG*	CODICE *CODE* ______	Nº SERIE *SERIAL No.* ______

SIGLA GE115/1-130 *NAME* S.S.CONS.	P. 1
DISTINTA SCHEMI *DRAWING LIST*	

DATA DI ESECUZ. O.M. *INSTALL. DATE F.C.O.*	
O. M. *F.C.O. No.* Nº SCHEMA *DRAWING No.*	
15023048	
15023581	1/2
↓	2/2
15024135	
15024282	
15043017	1/2

DATA DI ESECUZ. O.M. *INSTALL. DATE F.C.O.*
O. M. *F.C.O. No.* Nº SCHEMA *DRAWING No.*

12/1968	4.041.0.633.1

Mod. 0718 A

RIF. *REF.*	TIPO *TYPE*	MARCATURA CAVI / *CABLE LABELLING* LATO INT. ALL' U.F. *SIDE INT. TO PH. UNIT*	LATO EST. ALL' U.F. *SIDE EXT. TO PH. UNIT*	FUNZ. *FUNCT.*	NOTE *NOTES*	RIF. *REF.*	KIT 1 COD. 0646562 N CODICE *CODE*	Q	KIT 2 COD. CODICE *CODE*	Q
C2	NS 129	ALA F TAV 460 J2	ALA C UCE 460 M39		1	C2	0640151 K	2		
			ALA C UCE 460 M40		2	C3				
			ALA C UCE 460 L39		3					
C3	NS 129	ALA F TAV 460 J3	ALA C UCE 460 L40		1					
			ALA C UCE 460 I40		2	–				
			ALA C UCE 460 H40		3					
C4	NS107	ALA F TAV 460 J4	ALA C UCE 460 N39		1	C4	0640036 I	2		
			ALA C UCE 460 N40		2	C5				
C5	NS107	ALA F TAV 460 J5	ALA C UCE 460 I39		1					
			ALA C UCE 460 G40		2					
C6	NS128	ALA F TAV 460 J6	ALA D ALI 030 J6	Contr		C6	0640153 T	1		
C7	AL102	ALA F TAV 460 P2-3	U - CPU 3 +20	D.C.	4 - 6	C7	0640413 D	1		
C8	AL103	ALA F TAV 460 P2-1	U - CPU 3 MASSA	D.C.	5 - 6	C8	0640419 X	1		
C9	AL107	ALA F VAR 380 P1-3	ALA D ALI 150 P2-2	D.C.	4	C9	0640377 S	2		
C10	AL107	ALA F VAR 380 P1-1	ALA D ALI 150 P2-3	D.C.	4	C10				
C11	AL 108	ALA F VAR 380 P1-2	ALA D ALI 150 P2-4	D.C.	5	C11	0640536 E	1		

DESCRIZIONE PARTI *PARTS DESCRIPTION*	KIT 1 COD. CODICE *CODE*	Q	KIT 2 COD. CODICE *CODE*	Q	NOTE *NOTES*

NOTE:
NOTES:

1) La marcatura va messa in corrispondenza del connettore GEISI contrassegnato con "1"
The marking must be set in correspondence of the GEISI connector labeled with "1"

2) La marcatura va messa in corrispondenza del connettore GEISI contrassegnato con "2"
The marking must be set in correspondance of the GEISI connector labeled with "2"

3) La marcatura va messa in corrispondenza del connettore GEISI contrassegnato con "3"
The marking must be set in correspondence of the GEISI connector labeled with "3"

4) Colore giallo (Yellow)   5) Colore nero (Black)   6) Devono viaggiare accoppiati
Must travel coupled

REV						
0	97116	5-4-68	3	DEF	19-9-68	
1	JEDI F.U.	11-5-68				
2		28-5-68				

comp. [illegible]
emiss.
appr.

GENERAL ELECTRIC
GENERAL ELECTRIC INFORMATION SYSTEMS ITALIA

sez.-sec.
loc.

LISTA CAVI E PARTI PER IL COLLEGAMENTO DI UNITA' FISICHE
CABLES AND PARTS LIST FOR PHYSICAL UNIT CONNECTION
130 A16-A24-A32   ALA F   (Console)
Pannel.

N° 150 23 048 3
cont. su fo. /   fo. 1

Cod. 3896041 J

FIRMA SIGN	IND. ORIG.	GRUPPO-GROUP 01 02 03 04 05 06	ORD.APPL.	REV.	DATA
	DEF		98970	0	31-7-68
			Vedi F.V.	1	17.12.68

COD. ARG. ATT UL ATT UL ATT UL ATT UL ATT UL ATT UL

COD. 1234567 0646951 S. SIGLA-NAME

QUANTIT. Col.80 : 3=Nuova ut. 8=Variaz. quant. 0.12=Utiliz. sop.

RIF. ITEM	NºDIS.-DRAW.No	NºCOD.	DESCR.	01	02	03	04	05	06	UM	TD
	15043 466	0837412F	SK PROVA V.I.AL 2A ... 06.10076. E	1							
	15043 466	0837413B	VARI. 2B ... 06.10055 Y.	1							
		414Y	VARI. 2A ... 06.10075. S	1							
		415V	VARI. 2A II . 06.10073. H.	1							
		416G	VARI. 2A I . 06.10073. H.	1							
		417C	VARO. 2A ... 06.10074. W	1							
		418P	TRIN 2A ... 06.10072. D.	1							
		419Y	T.I.SE 2B II . 06.10056. C.	1							
		420J	T.I.SE 2B I . 06.10056. C.	1							
		421L	T.I.SE 2A ... 06.10071. Z.	1							
		422G	STOL 2A ... 06.10069. S.	1							
		423Q	SEAQ 2A ... 06.10068. W	1							
		424Z	RIIN 2A ... 06.10067. H.	1							
		425V	RESI. 2A ... 06.10066. D.	1							
		426H	REPA 2A ... 06.10065 Z.	1							
		427D	RENO. 2A ... 06.10064. V.	1							
		428S	REGU. 2A ... 06.10062. C.	1							
		429W	REGB 2A ... 06.10061. Y.	1							
		430V	REGO. 2A ... 06.10060. X.	1							
		431Y	RECE 2A ... 06.10058. V.	1							
		432H	DRCA. 2A ... 06.10052. B.	1							
		433D	NONI. 2A ... 06.10050. W	1							
		434S	NONE 2A ... 06.10049. Y.	1							
		435W	NONA 2A ... 06.10048. V.	1							
		436A	LOSE 2M ... 06.10047. F.	1							
		437E	LOSE 2L ... 06.10046. B.	1							
		438T	LOSE 2H ... 06.10045. X	1							
		439X	LOSE 2G ... 06.10044 T.	1							
		440V	LOSE 2E ... 06.10043. E.	1							
		441W	LOSE 2D ... 06.10042. A.	1							
		442A	LOSE 2F ... 06.10041. W	1							
		443E	LOSE 2B ... 06.10040. V.	1							
		444T	LOSE 2A ... 06.10039 X.	1							
		445X	LOGI. 2G ... 06.10038. T.	1							
		446B	LOGI. 2B ... 06.10037. E.	1							
		447F	LOGI. 2A ... 06.10036. A.	1							
	15043 466	0837448U	SK PROVA LOBO 2B ... 06.10035. W	1							

TIT. 130 A16-A24-A32 - CONSOLE - KIT ATTREZZATURE DI DIAGNOSI

COMP. Cole	GENERAL ELECTRIC	STAND.	TP	FOR.	Nº 15023 5811
APPROV.					CONT. SU FO. 2 FO. 1

Cod. 3896033 Z

FIRMA SIGN	IND. ORIG.	GRUPPO-GROUP 01 02 03 04 05 06	ORD.APPL.	REV.	DATA
	DEF		98970	0	31-7-68
			Vedi F.V.	1	17.12.68

COD. ARG. ATT UL ATT UL ATT UL ATT UL ATT UL ATT UL

COD. 1234567 0646951 S SIGLA-NAME

QUANTIT. Col.80 : 3=Nuova ut. 8=Variaz. quant. 0.12=Utiliz. sop.

RIF. ITEM	NºDIS.-DRAW.No	NºCOD.	DESCR.	01	02	03	04	05	06	UM	TD
	15043 466	0837449Y	SK PROVA LOBA 2A ... 06.10034 S	1							
	15043 466	0837450W	INVE 2A ... 06.10032 H.	1							
		451X	INFU 2A ... 06.10028 S	1							
		452H	FILC 2A ... 06.10023 G	1							
		453F	F.I.FA 2A ... 06.10022 G.	1							
		454W	ESCA 2A ... 06.10021. U.	1							
		455Y	DEVA 2A ... 06.10020 T.	1							
		456C	DESA 2C ... 06.10019. V.	1							
		457G	DESA 2B ... 06.10018 Z	1							
		458V	DESA 2A ... 06.10017. C.	1							
		459Z	DERO. 2A II . 06.10016 G	1							
		460X	DERO 2A I . 06.10016 G	1							
		461Y	DEFA 2B ... 06.10015 U.	1							
		462C	DEFO. 2A ... 06.10014 Y.	1							
		463G	DEEG 2A ... 06.10013 B	1							
		464W	DECO. 2A II . 06.10012 F.	1							
		465Z	DECO. 2A I . 06.10012 F.	1							
		466D	COVE 2A ... 06.10011. T.	1							
		467H	CONT. 2A II . 06.10010. S.	1							
		468W	CONT. 2A I . 06.10010. S.	1							
		469S	COFA 2A ... 06.10009. G	1							
		470Y	CISP. 2A ... 06.10008 C	1							
		471Z	CANA 2C ... 06.10007. P.	1							
		472D	CANA. 2B ... 06.10006 K.	1							
		473H	CANA 2A ... 06.10005 F.	1							
		474W	CAIN 2B ... 06.10004 B	1							
		475S	CAIN 2A ... 06.10003 N.	1							
	15043 466	0837476E	SK PROVA ANDA 2A ... 06.10001. E	1							
	14643 630	0847823Z	CONTENITORE P.I. SCHEDE	2							
	40024 000		VOCABOLARIA FAULT.								
			NORME USO PROVA PIASTRE								

TIT. 130 A16-A24-A32 - CONSOLE - KIT ATTREZZATURE DI DIAGNOSI

COMP. Cole	GENERAL ELECTRIC	STAND.	TP	FOR.	Nº 15023 5811
APPROV.					CONT. SU FO. — FO. 2

Cod. 3896033 Z

FIRMA SIGN	IND. ORIG.	GRUPPO-GROUP	ORD.APPL.	REV.	DATA
	DEF		98970	0	31-7-68
			Vedi F. V.	1	17.12.68
			—	2	13.2.69

COD. 06.46.951 S

SIGLA-NAME

QUANTIT.

RIF. ITEM	NºDIS.-DRAW.No	NºCOD.	DESCR.	01	02	03	04	05	06	UM	TD
	15043.466	0837449.Y	SK. PROVA LOBO 2A ... 06.10034 S	1							
	15043.466	0837450V	INVE 2A ... 06.10032 H	1							
		45.1X	INFU 2A ... 06.10028 S	1							
		45.2B	FILC 2A ... 06.10023 G	1							
		45.3F	FIFA 2A ... 06.10022 G	1							
		45.4U	ESCO 2A ... 06.10021 U.	1							
		45.5T	DEVA 2A ... 06.10020 T.	1							
		45.6C	DESA 2C ... 06.10019 V.	1							
		45.7G	DESA 2B ... 06.10018 Z	1							
		45.8V	DESA 2A ... 06.10017 C	1							
		45.9T	DERO 2A II . 06.10016 G.	1							
		46.0X	DERO 2A I . 06.10016 G	1							
		46.1Y	DEFO 2B ... 06.10015 U.	1							
		46.2C	DEFO 2A ... 06.10014 Y.	1							
		46.3G	DEEG 2A ... 06.10013 B	1							
		46.4V	DECO 2A II . 06.10012 F.	1							
		46.5Z	DECO 2A I . 06.10012 F.	1							
		46.6D	COVE 2A ... 06.10011 T.	1							
		46.7H	CONT 2A II . 06.10010 S.	1							
		46.8V	CONT 2A I . 06.10010 S.	1							
		46.9S	COFA 2A ... 06.10009 G	1							
		47.0Y	CISP 2A ... 06.10008 C	1							
		47.1Z	CANA 2C ... 06.10007 P.	1							
		47.2D	CANA 2B ... 06.10006 K.	1							
		47.3H	CANA 2A ... 06.10005 F.	1							
		47.4W	CAIN 2B ... 06.10004 B	1							
		47.5S	CAIN 2A ... 06.10003 N.	1							
	15043.466	0837476.E	SK. PROVA ANDO 2A ... 06.10001 E	1							
	14643.630	0847823Z	CONTENITORE DI SCHEDE	2							
/	40024.000		VOCABOLARIO FAULT	/							
/	14674.005		NORME USO PROVA PIASTRE	/							

TIT. 130A16-A24-A32-CONSOLE - KIT ATTREZZATURE DI DIAGNOSI

COMP.		STAND.	TP	FOR.	Nº 15023 5812
APPROV.	GENERAL ELECTRIC				CONT. SU FO — FO. 2

S. T.

Nº	TIPO *TYPE*	CODICE *CODE*	DA *FROM*	A *TO*	FUNZ. *FUNCT.*	NOTA
C1	AL 108	0640535A	TAV 460 P2 - 2	VAR 380 P1-4		

NOTA

REV	0	DEF	68868	19-9-68

comp. U45ER,
emiss
appr.

GENERAL ELECTRIC

sez.-sec. SPS.
loc. Pregnana Milanese

DISTINTA CAVI O TAPPI - *CABLE OR PLUG LIST*
130 A16-A24-A32 ALAF (Console)
Tappi

Nº 150 24 135 o
cont. su fo. / fo. 1

Cod. [illegible] N

SIMB.	CODICE *CODE*	DESCRIZIONE *DESCRIPTION*		QUANTITÀ *QUANTITY*
	0001253 B	Fusibile	Fuse	3
	0001823 D	Lampada	Lamp	2
	5361011 M	Lampada	Lamp	2

SIGLA PRODOTTO *PRODUCT INITIAL*	DESCRIZIONE PRODOTTO - *PRODUCT DESCRIPTION*	RIF *REF.*
130 A16 - B16	Console 130	1
130 A24 - B24	"	1
130 A32 - B32	"	1
120 A12	Console 120	1
120 A16	"	1
120 A24	"	1
115 A08/3	Console 115/3	1
115 A12/3	"	1
115 A16/3	"	1

0646933 G

1	2	3	4	5	6

RIF - *REF*

NOTE
Material supplied upon request of purchasing department.

REV.				
	DEF	A0410	26.11.68	
	1	VEDI F.V.	5-12-69	

comp
emiss
appr

Lista parti di ricambio - Spare parts list
Console 130 - 120 - 115/3

rappl.

GENERAL ELECTRIC

sez-sec.
loc.

n° 15024 282 1
cont su fo — fo 1

B G.T.

* PER L'IMPIEGO DEL TAV. 421/c COLLEGARE IL CAVO (CX) A TAV. 460-J1
FOR USE TAV. 421/c CONNECT (CX) CABLE TO TAV. 460-J1

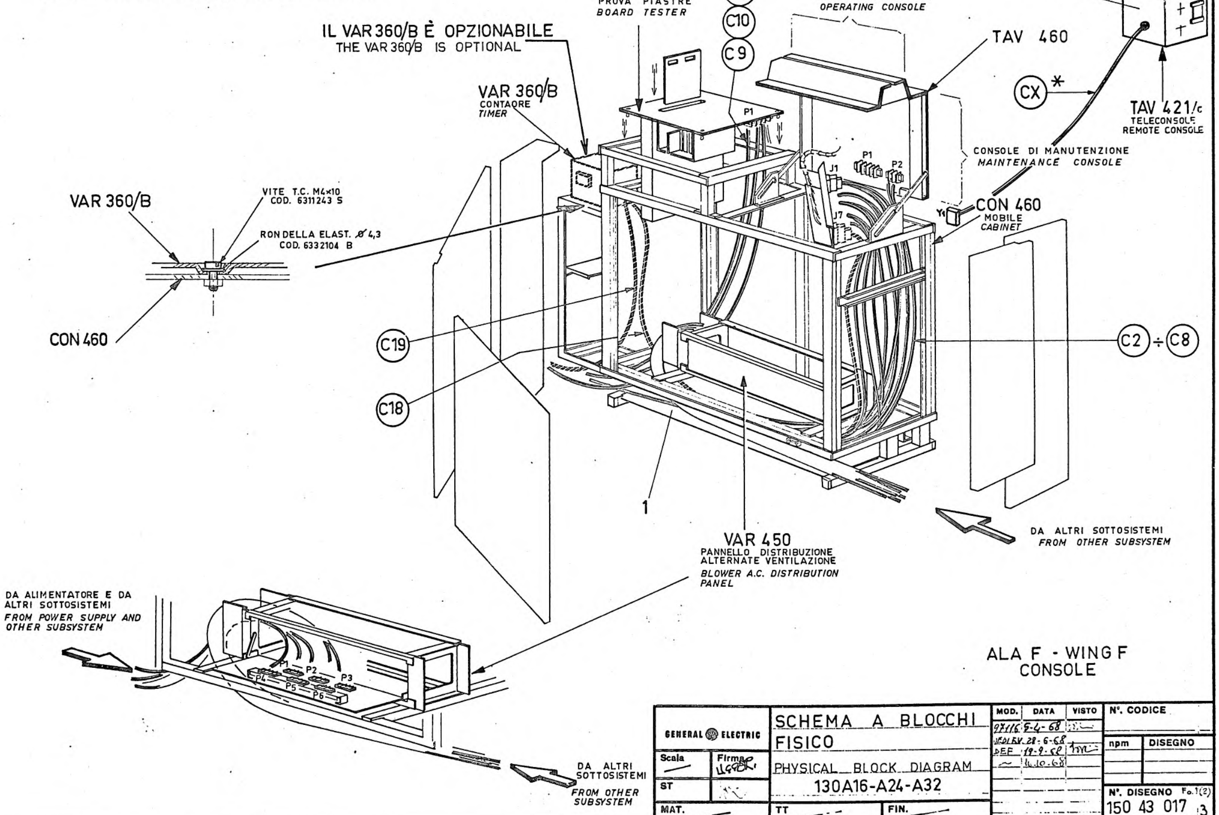
IL VAR 360/B È OPZIONABILE
THE VAR 360/B IS OPTIONAL
VAR 380
PROVA PIASTRE
BOARD TESTER
C11
C10
C9
CONSOLE OPERATIVA
OPERATING CONSOLE
2
TAV 460
CX *
TAV 421/c
TELECONSOLE
REMOTE CONSOLE
CONSOLE DI MANUTENZIONE
MAINTENANCE CONSOLE
VAR 360/B
CONTAORE
TIMER
P1
P1
P2
J1
J7
Y1
CON 460
MOBILE
CABINET
VAR 360/B
VITE T.C. M4×10
COD. 6311243 S
RONDELLA ELAST. ⌀ 4,3
COD. 6332104 B
CON 460
C19
C18
C2 ÷ C8
1
VAR 450
PANNELLO DISTRIBUZIONE ALTERNATE VENTILAZIONE
BLOWER A.C. DISTRIBUTION PANEL
DA ALTRI SOTTOSISTEMI
FROM OTHER SUBSYSTEM
DA ALIMENTATORE E DA ALTRI SOTTOSISTEMI
FROM POWER SUPPLY AND OTHER SUBSYSTEM
P1
P2
P3
P4
P5
P6
DA ALTRI SOTTOSISTEMI
FROM OTHER SUBSYSTEM

ALA F - WING F
CONSOLE

GENERAL ELECTRIC	SCHEMA A BLOCCHI FISICO PHYSICAL BLOCK DIAGRAM 130A16-A24-A32	MOD.	DATA	VISTO	N°. CODICE	
		97116	5-4-68			
Scala —	Firma	VEDI EV.	28-6-68		npm	DISEGNO
		DEF	19-9-68			
ST		~	16.10.68			
MAT. —	TT — FIN. —				N°. DISEGNO Fo. 1(2) 150 43 017 3	

F.lo 297×420

SCHEMATICS

GENERAL ELECTRIC
Product Service

DENOMINAZIONE U.E. GE115/3 GE130 CONSOLE
S.U. DESCRIPTION GE115/3 GE130 CONSOLE

EVOLUZIONE SCHEMI U.E.
F.C.O. DRAWING STATUS LOG

CODICE
CODE 0646524B
Nº SERIE
SERIAL No.

SIGLA
NAME TAV460A P. 1
DISTINTA SCHEMI
DRAWING LIST

DATA DI ESECUZ. O.M. / *INSTALL. DATE F.C.O.* — O. M. / *F.C.O. No.* — Nº SCHEMA / *DRAWING No.*	
14004105	
14013062	
14033032	
14043861	1/2
14004105	1/2
	2/3
	3/4
	4/5
	5/6
	6/7
	7/8
	8/9
	9/10
	10/11
	11/12
	12/13
	13/14
	14/15
	15/16
	16/17
	17/18

DATA DI ESECUZ. O.M. / *INSTALL. DATE F.C.O.* — O. M. / *F.C.O. No.* — Nº SCHEMA / *DRAWING No.*	
14004105	18/19
	19/20
	20/21
	21/22
	22/23
	23/24
	24/25
	25/26
	26/27
	27/28
	28/29
	29/30
	30/31
	31/32
	32/33
	33/34
	34/35
	35/36
	36/37
	37/38
	38
14033032	1/2
	2

11-1968 4.041.631.0

LOCALITA' ANCORAGGIO LINKING LOCATION			DESTINAZIONE TO				CODICE - CODE			NOME SEGNALE SIGNAL NAME	PROVENIENZA FROM				CODICE - CODE		
							FILO WIRE	SEZ SEC	CAPOCORDA LUG						FILO WIRE	SEZ SEC	CAPOCORDA LUG
S16	A	0	S	17	A	0	0001340T		SALDATO SOLDERED	AZZ1	PS	1		17	0001340T		SALDATO SOLDERED
		1															
	A	2	J	4		U	0000924T	GI	"	AM00A							
	B	0	P	2	B	2	0002003B		"	AMAPA							
		1	S	17	B	0	0002000S		"	AMAPA							
	B	2															
S17	A	0	S	18	A	0	0001340T		"	AZZ1	S	16	A	0	0001340T		"
		1															
	A	2	J	4		V	0000924T	GI	"	AM01A							
	B	0								AMAPA	S	16	B	1	0002000S		"
		1	S	18	B	0	0002000S		"	AMAPA							
	B	2															
S18	A	0	S	19	A	0	0001340T		"	AZZ1	S	17	A	0	0001340T		"
		1															
	A	2	J	4		W	0000924T	GI	"	AM02A							
	B	0								AMAPA	S	17	B	1	0002000S		"
		1	S	19	B	0	0002000S		"	AMAPA							
	B	2															
S19	A	0	S	20	A	0	0001340T		"	AZZ1	S	18	A	0	0001340T		"
		1															
	A	2	J	4		X	0000924T	GI	"	AM03A							
	B	0								AMAPA	S	18	B	1	0002000S		SALDATO SOLDERED
		1	S	20	B	0	0002000S		SALDATO SOLDERED	AMAPA							
	B	2															

Per l'individuazione topografica dei simboli vedi:
For the topographic location of the simbols refer to: 14042 860 - 14043 861 - 14043 862

REV			
0	96324	16.2.68	Brunelli
1	Vedi F.V.	23.9.68	
2	Vedi F.V.	28-4-69	

comp.
emiss.
appr. Brunelli

TABELLA DI CABLAGGIO - *WIRING TABLE*
TAV460 - CONSOLE MANUTENZIONE
MAINTENANCE CONSOLE

l'applic.

GENERAL ELECTRIC

sez.-sec.
loc.

N° 14004 105 2
cont. su fo. 2 fo. 1

Cod. 3896089 Y

LOCALITA' ANCORAGGIO LINKING LOCATION			DESTINAZIONE TO				CODICE - CODE			NOME SEGNALE SIGNAL NAME	PROVENIENZA FROM				CODICE - CODE		
							FILO WIRE	SEZ SEC	CAPOCORDA LUG						FILO WIRE	SEZ SEC	CAPOCORDA LUG
S20	A	0	S	21	A	0	0001340T		SALDATO SOLDERED	AZZ1	S	19	A	0	0001340T		SALDATO SOLDERED
		1															
	A	2	J	4		Y	0000924T	GI	"	AM04A							
	B	0								AMAPA	S	19	B	1	0002000S		"
		1	S	21	B	0	0002000S		"	AMAPA							
	B	2															
S21	A	0	S	22	A	0	0001340T		"	AZZ1	S	20	A	0	0001340T		"
		1															
	A	2	J	4		Z	0000924T	GI	"	AM05A							
	B	0								AMAPA	S	20	B	1	0002000S		"
		1	S	22	B	0	0002000S		"	AMAPA							
	B	2															
S22	A	0	S	23	A	0	0001340T		"	AZZ1	S	21	A	0	0001340T		"
		1															
	A	2	J	4		AA	0000924T	GI	"	AM06A							
	B	0								AMAPA	S	21	B	1	0002000S		"
		1	S	23	B	0	0002000S		"	AMAPA							
	B	2															
S23	A	0	S	24	A	0	0001340T		"	AZZ1	S	22	A	0	0001340T		"
		1															
	A	2	J	4		BB	0000924T	GI	"	AM07A							
	B	0								AMAPA	S	22	B	1	0002000S		SALDATO SOLDERED
		1	S	24	B	0	0002000S		SALDATO SOLDERED	AMAPA							
	B	2															

Per l'individuazione topografica dei simboli vedi:
For the topographic location of the simbols refer to:

REV		
0	96324	16.2.68
1	Vedi F.V	23.9.68

comp.
emiss.
appr. Brunelli

TABELLA DI CABLAGGIO - *WIRING TABLE*
TAV 460 - CONSOLE DI MANUTENZIONE
MAINTENANCE CONSOLE

l'applic.

GENERAL ELECTRIC

sez.-sec.
loc.

N° 14004 1051
cont. su fo. 3 fo. 2

Cod. 3896089 Y

LOCALITA' ANCORAGGIO LINKING LOCATION			DESTINAZIONE TO				CODICE - CODE			NOME SEGNALE SIGNAL NAME	PROVENIENZA FROM				CODICE - CODE		
							FILO WIRE	SEZ SEC	CAPOCORDA LUG						FILO WIRE	SEZ SEC	CAPOCORDA LUG
S24	A	0	S	25	A	0	0001340T		SALDATO SOLDERED	AZZ1	S	23	A	0	0001340T		SALDATO SOLDERED
		1															
	A	2	J	4		CC	0000924T	GI	"	AM08 A							
	B	0								AMAPA	S	23	B	1	0002000S		"
		1	S	25	B	0	0002000S		"	AMAPA							
	B	2															
S25	A	0	S	26	A	0	0001340T		"	AZZ1	S	24	A	0	0001340T		"
		1															
	A	2	J	4		DD	0000924T	GI	"	AM09 A							
	B	0								AMAPA	S	24	B	1	0002000S		"
		1	S	26	B	0	0002000S		"	AMAPA							
	B	2															
S26	A	0	S	27	A	0	0001340T		"	AZZ1	S	25	A	0	0001340T		"
		1															
	A	2	J	4		EE	0000924T	GI	"	AM10 A							
	B	0								AMAPA	S	25	B	1	0002000S		"
		1	S	27	B	0	0002000S		"	AMAPA							
	B	2															
S27	A	0	S	28	A	0	0001340T		"	AZZ1	S	26	A	0	0001340T		"
		1															
	A	2	J	4		FF	0000924T	GI	"	AM11 A							
	B	0								AMAPA	S	26	B	1	0002000S		SOLDERED SALDATO
		1	S	28	B	0	0002000S		SALDATO SOLDERED	AMAPA							
	B	2															

Per l'individuazione topografica dei simboli vedi:
For the topographic location of the symbols refer to:

REV				
		0	96324	16.2.68
	DEF	1	Vedi F.V.	23.9.68

comp.
emiss.
appr. Brunelli

TABELLA DI CABLAGGIO - *WIRING TABLE*
TAV 460 - CONSOLE DI MANUTENZIONE
MAINTENANCE CONSOLE

l'applic.

GENERAL ELECTRIC

sez.-sec.
loc.

N° 14004 1051
cont. su fo. 4 fo. 3

Cod. 3896089 Y

LOCALITA' ANCORAGGIO LINKING LOCATION			DESTINAZIONE TO				CODICE - CODE			NOME SEGNALE SIGNAL NAME	PROVENIENZA FROM				CODICE - CODE		
							FILO WIRE	SEZ SEC	CAPOCORDA LUG						FILO WIRE	SEZ SEC	CAPOCORDA LUG
S28	A	0	S	29	A	0	0001340T		SALDATO SOLDERED	AZZ1	S	27	A	0	0001340T		SALDATO SOLDERED
		1															
	A	2	J	4		E	0000924T	GI	"	AM12 A							
	B	0								AMAPA	S	27	B	1	0002000S		"
		1	S	29	B	0	0002000S		"	AMAPA							
	B	2															
S29	A	0	S	30	A	0	0001340T		"	AZZ1	S	28	A	0	0001340T		"
		1															
	A	2	J	4		F	0000924T	GI	"	AM13 A							
	B	0								AMAPA	S	28	B	1	0002000S		"
		1	S	30	B	0	0002000S		"	AMAPA							
	B	2															
S30	A	0	S	31	A	0	0001340T		"	AZZ1	S	29	A	0	0001340T		"
		1															
	A	2	J	4		H	0000924T	GI	"	AM14 A							
	B	0								AMAPA	S	29	B	1	0002000S		"
		1	S	31	B	0	0002000S		"	AMAPA							
	B	2															
S31	A	0	S	32	A	0	0001340T		"	AZZ1	S	30	A	0	0001340T		"
		1															
	A	2	J	4		J	0000924T	GI	"	AM15 A							
	B	0								AMAPA	S	30	B	1	0002000S		SALDATO SOLDERED
		1	S	32	B	0	0002000S		SALDATO SOLDERED	AMAPA							
	B	2															

Per l'individuazione topografica dei simboli vedi:
For the topographic location of the symbols refer to:

REV				
		0	96324	16.2.68
	DEF	1	Vedi F.V.	23.9.68

comp.
emiss.
appr. Brunelli

TABELLA DI CABLAGGIO - *WIRING TABLE*
TAV 460 - CONSOLE DI MANUTENZIONE
MAINTENANCE CONSOLE

l'applic.

GENERAL ELECTRIC

sez.-sec.
loc.

N° 14004 1051
cont. su fo. 5 fo. 4

Cod. 3896089 Y

LOCALITA' ANCORAGGIO LINKING LOCATION			DESTINAZIONE TO				CODICE - CODE			NOME SEGNALE SIGNAL NAME	PROVENIENZA FROM				CODICE - CODE		
							FILO WIRE	SEZ SEC	CAPOCORDA LUG						FILO WIRE	SEZ SEC	CAPOCORDA LUG
S32	A	0	S	42	B	0	0001340T		SALDATO SOLDERED	AZZ1	S	31	A	0	0001340T		SALDATO SOLDERED
	A	1															
	A	2	J	4		R	0000924T	GI	″	AMICA							
	B	0								AMAPA	S	31	B	1	0002000S		″
	B	1	S	33	B	0	0002000S		″	AMAPA							
	B	2															
S33	A	0	S	34	A	0	0001340T		″	AZZ1	S	42	B	0	0001340T		″
	A	1															
	A	2	J	4		S	0000924T	GI	″	ATEMA							
	B	0								AMAPA	S	32	B	1	0002000S		″
	B	1	S	34	B	0	0002000S		″	AMAPA							
	B	2															
S34	A	0	S	35	A	0	0001340T		″	AZZ1	S	33	A	0	0001340T		″
	A	1	J	4		T	0000924T	GI	″	ARICI							
	A	2															
	B	0								AMAPA	S	33	B	1	0002000S		″
	B	1	S	35	B	0	0002000S		″	AMAPA							
	B	2															
S35	A	0	S	36	A	0	0001340T		″	AZZ1	S	34	A	0	0001340T		″
	A	1	J	5		H	0000924T	GI	″	ACOV1							
	A	2															
	B	0								AMAPA	S	34	B	1	0002000S		SALDATO SOLDERED
	B	1	S	36	B	0	0002000S		SALDATO SOLDERED	AMAPA							
	B	2															

Per l'individuazione topografica dei simboli vedi:
For the topographic location of the simbols refer to:

REV				
		0	96324	16.2.68
	DEF	1	Vedi F.V.	23.9.68

comp.
emiss.
appr. Brunelli

TABELLA DI CABLAGGIO - *WIRING TABLE*
TAV 460 - CONSOLE DI MANUTENZIONE
MAINTENANCE CONSOLE

l'applic.

GENERAL ELECTRIC

sez.-sec.
loc.

N° 14004 105 3
cont. su fo. 6 fo. 5

Cod. 3896089 Y

LOCALITA' ANCORAGGIO LINKING LOCATION			DESTINAZIONE TO				CODICE - CODE			NOME SEGNALE SIGNAL NAME	PROVENIENZA FROM				CODICE - CODE		
							FILO WIRE	SEZ SEC	CAPOCORDA LUG						FILO WIRE	SEZ SEC	CAPOCORDA LUG
S36	A	0	S	40	A	0	0001340T		SALDATO SOLDERED	AZZ1	S	35	A	0	0001340T		SALDATO SOLDERED
	A	1	J	5		J	0000924T	GI	″	ACON1							
	A	2															
	B	0								AMAPA	S	35	B	1	0002000S		″
	B	1	S	40	B	0	0002000S		″	AMAPA							
	B	2															
S37	A	0	S	38	A	0	0001340T		″	AZZ1	S	40	A	0	0001340T		″
	A	1															
	A	2	J	5		K	0000924T	GI	″	AINAA							
	B	0								AMAPA	S	40	B	1	0002000S		″
	B	1	S	38	B	0	0002000S		″	AMAPA							
	B	2															
S38	A	0	S	39	A	0	0001340T		″	AZZ1	S	37	A	0	0001340T		″
	A	1	J	5		L	0000924T	GI	″	ACECA							
	A	2															
	B	0								AMAPA	S	37	B	1	0002000S		″
	B	1	S	39	B	0	0002000S		″	AMAPA							
	B	2															
S39	A	0	S	41	1	20	0001340T		″	AZZ1	S	38	A	0	0001340T		″
	A	1	J	5		F	0000924T	GI	″	AITEI							
	A	2															
	B	0								AMAPA	S	38	B	1	0002000S		SALDATO SOLDERED
	B	1	S	41	3	20	0002000S		SALDATO SOLDERED	AMAPA							
	B	2															

Per l'individuazione topografica dei simboli vedi:
For the topographic location of the simbols refer to:

REV				
		0	96324	16.2.68
	DEF	1	Vedi F.V.	23.9.68

comp.
emiss.
appr. Brunelli

TABELLA DI CABLAGGIO - *WIRING TABLE*
CONSOLE DI MANUTENZIONE
TAV 460 - MAINTENANCE CONSOLE

l'applic.

GENERAL ELECTRIC

sez.-sec.
loc.

N° 14004 1053
cont. su fo. 7 fo. 6

Cod. 3896089 Y

LOCALITA' ANCORAGGIO LINKING LOCATION			DESTINAZIONE TO				CODICE - CODE FILO WIRE	SEZ SEC	CAPOCORDA LUG	NOME SEGNALE SIGNAL NAME	PROVENIENZA FROM				CODICE - CODE FILO WIRE	SEZ SEC	CAPOCORDA LUG
S40	A	0	S	37	A	0	0001340T		SALDATO SOLDERED	AZZ1	S	36	A	0	0001340T		SALDATO SOLDERED
	A	1	J	5		BB	0000924T	GI	"	ATO C1							
	A	2															
	B	0								AMAPA	S	36	B	1	0002000S		"
	B	1	S	37	B	0	0002000S		"	AMAPA							
	B	2															
S42	A	0								+20	PS	2		32	0002000S		"
	A	1	PS	42	A	3	0002000S		"	+20							
	A	2	PS	1		1	0001000S		"	+20	PS	42	A	1	0002000S		"
	B	0	S	33	A	0	0001340T		"	AZZ1	S	32	A	0	0001340T		SALDATO SOLDERED
	B	1															
	B	2	J	5		T	0000924T	GI	"	DUGA A							

Per l'individuazione topografica dei simboli vedi:
For the topographic location of the simbols refer to:

REV				
	0	96324	16-2-68
DEF	1	Vedi F.V.	23.9-68

comp.
emiss.
appr. Brunelli

TABELLA DI CABLAGGIO - *WIRING TABLE*
TAV 460 - CONSOLE DI MANUTENZIONE
MAINTENANCE CONSOLE

1ªapplic.

GENERAL ELECTRIC

sez.-sec.
loc.

N° 14004 1053
cont. su fo. 8 fo. 7

Cod. 3896089 Y

LOCALITA' ANCORAGGIO LINKING LOCATION			DESTINAZIONE TO				CODICE - CODE FILO WIRE	SEZ SEC	CAPOCORDA LUG	NOME SEGNALE SIGNAL NAME	PROVENIENZA FROM				CODICE - CODE FILO WIRE	SEZ SEC	CAPOCORDA LUG
S 41	1	1	J	5		U	0000924T	GI	SALDATO SOLDERED	AF00A	S	41	1	2	0002000S		SALDATO SOLDERED
		2	S	41	1	1	0002000S		"	AF00A	S	41	1	3	"		"
		3	S	41	1	2	"		"	AF00A	S	41	1	4	"		"
		4	S	41	1	3	"		"	AF00A	S	41	1	5	0002000S		"
		5	S	41	1	4	"		"	AF00A							
		6	S	41	1	10	"		"	AF02 A							
		7	S	41	1	13	"		"	AF03A							
		8	S	41	1	15	"		"	AF04A							
		9	S	41	2	15	"		"	AF05A							
		10	S	41	1	11	"		"	AF02A	S	41	1	6	0002000S		"
		11	S	41	1	12	"		"	AF02A	S	41	1	10	"		"
		12	S	41	2	2	"		"	AF02A	S	41	1	11	"		"
		13	S	41	1	14	"		"	AF03A	S	41	1	7	"		"
		14	S	41	2	10	"		"	AF03A	S	41	1	13	"		"
		15	S	41	2	13	0002000S		"	AF04A	S	41	1	8	0002000S		"
		16															
		17															
		18															
		19															
		20	S	41	2	20	0001340T		"	AZZ1	S	39	A	0	0001340T		"
	2	1	J	5		V	0000924T	GI	"	AF01A	S	41	2	6	0002000S		"
		2	J	5		W	"	"	"	AF02A	S	41	1	12	"		"
		3	J	5		X	"	"	"	AF03A	S	41	2	10	"		"
		4	J	5		Y	"	"	"	AF04A	S	41	2	11	"		"
		5	J	5		Z	0000924T	GI	"	AF05A	S	41	2	12	"		"
		6	S	41	2	1	0002000S		"	AF01A	S	41	2	7	"		"
		7	S	41	2	6	"		"	AF01A	S	41	2	8	"		"
		8	S	41	2	7	"		"	AF01A	S	41	2	9	0002000S		"
		9	S	41	2	8	"		"	AF01A							
		10	S	41	2	3	"		"	AF03A	S	41	1	14	0002000S		"
		11	S	41	2	4	"		"	AF04A	S	41	2	13	"		"
		12	S	41	2	5	0002000S		SALDATO SOLDERED	AF05A	S	41	2	14	0002000S		SALDATO SOLDERED

Per l'individuazione topografica dei simboli vedi:
For the topographic location of the simbols refer to:

REV				
DEF	1	Vedi F.V.	23.9.68

comp.
emiss.
appr. Brunelli

TABELLA DI CABLAGGIO - *WIRING TABLE*
TAV 460 - CONSOLE DI MANUTENZIONE
MAINTENANCE CONSOLE

1ªapplic.

GENERAL ELECTRIC

sez.-sec.
loc.

N° 14004 1051
cont. su fo. 9 fo. 8

Cod. 3896089 Y

LOCALITA' ANCORAGGIO LINKING LOCATION			DESTINAZIONE TO				CODICE - CODE			NOME SEGNALE SIGNAL NAME	PROVENIENZA FROM				CODICE - CODE		
							FILO WIRE	SEZ SEC	CAPOCORDA LUG						FILO WIRE	SEZ SEC	CAPOCORDA LUG
	2	13	S	41	2	11	0002000S		SALDATO SOLDERED	AF04A	S	41	1	15	0002000S		SALDATO SOLDERED
		14	S	41	2	12	"		"	AF05A	S	41	2	15	"		"
		15	S	41	2	14	0002000S		"	AF05 A	S	41	1	9	0002000S		"
		16															
		17															
		18															
		19															
		20	S	41	4	20	0001340T		•	AZZ1	S	41	1	20	0001340T		"
S 41	3	1															
		2															
		3															
		4															
		5															
		6															
		7															
		8															
		9															
		10	J	1		C	0002000 S	GI	SALDATO SOLDERED	AMAPA							
		11															
		12															
		13															
		14															
		15															
		16															
		17															
		18															
		19															
		20									AMAPA	S	39	B	1	0002000 S		SALDATO SOLDERED

Per l'individuazione topografica dei simboli vedi:
For the topographic location of the simbols refer to:

REV	DEF	1	Vedi F.V.	23.9.68

comp.
emiss.
appr. Brunelli

TABELLA DI CABLAGGIO - *WIRING TABLE*
TAV 460 - CONSOLE DI MANUTENZIONE
MAINTENANCE CONSOLE

1ªapplic.

GENERAL ELECTRIC

sez.-sec.
loc.

N° 14004 1053
cont. su fo. 10 fo. 9

Cod. 3896089 Y

LOCALITA' ANCORAGGIO LINKING LOCATION			DESTINAZIONE TO				CODICE - CODE			NOME SEGNALE SIGNAL NAME	PROVENIENZA FROM				CODICE - CODE		
							FILO WIRE	SEZ SEC	CAPOCORDA LUG						FILO WIRE	SEZ SEC	CAPOCORDA LUG
S 41	4	1															
		2															
		3															
		4															
		5															
		6															
		7															
		8															
		9															
		10	J	5		AA	0000924T	GI	SALDATO SOLDERED	AF32 A							
		11															
		12															
		13															
		14															
		15															
		16															
		17															
		18															
		19															
		20									AZZ1	S	41	2	20	0001340T		SALDATO SOLDERED

Per l'individuazione topografica dei simboli vedi:
For the topographic location of the simbols refer to:

REV	DEF	1	Vedi F.V.	23.9.68

comp.
emiss.
appr. Brunelli

TABELLA DI CABLAGGIO - *WIRING TABLE*
TAV460 - CONSOLE DI MANUTENZIONE
MAINTENANCE CONSOLE

1ªapplic.

GENERAL ELECTRIC

sez.-sec.
loc.

N° 14004 1051
cont. su fo. 11 fo. 10

Cod. 3896089 Y

LOCALITA' ANCORAGGIO LINKING LOCATION			DESTINAZIONE TO				CODICE - CODE FILO WIRE	SEZ SEC	CAPOCORDA LUG	NOME SEGNALE SIGNAL NAME	PROVENIENZA FROM				CODICE - CODE FILO WIRE	SEZ SEC	CAPOCORDA LUG
PS	1	1								+20 A	S	42	A	2	0002000S		SALDATO SOLDERED
		2								+20 B	PS	5		17	"		"
	1	3								+20 C	S	05	D	1	"		"
		4								+20 D	J	7		J	"		"
	1	5								ALRE1	S	10	D	1	"		"
		6								ALRE2	S	10	B	1	"		"
	1	7								ALRE3	S	12	A	1	"		"
		8								ALRE4	S	13	A	1	"		"
	1	9								ALRE5	S	15	B	1	"		"
		10								ALRE6	S	15	D	1	"		"
	1	11								ALRE7	S	07	A	1	0002000S		SALDATO SOLDERED
		12	J	1	C	c	0002000S		SALDATO SOLDERED	ALRE8							
	1	13	S	11	A	c	0002000S		"	ADRE1							
		14															
	1	15	P	2	B	1	0001269W		0000806K	⏚							
		16	P	2	B	5	0002003B		0000806K	+20							
	1	17	S	16	A	0	0001340T		SALDATO SOLDERED	AZZ1							
		18	S	03	C	2	"		"	AZZ2							
	1	19	J	5		R	"		"	ABVOA							
		20	J	5		S	0001340T		SALDATO SOLDERED	ABSIA							

Per l'individuazione topografica dei simboli vedi:
For the topographic location of the simbols refer to:

REV	DEF	1	Ved. F.V.	23.9.68
		2	Vedi F.V.	28-6-69	Brunelli

comp.
emiss.
appr. Brunelli

TABELLA DI CABLAGGIO - *WIRING TABLE*
TAV 460 - CONSOLE DI MANUTENZIONE
MAINTENANCE CONSOLE
applic.

GENERAL ELECTRIC

sez.-sec.
loc.

N° 14004 1052
cont. su fo. 12 fo. 11

Cod. 38V6089 Y

LOCALITA' ANCORAGGIO LINKING LOCATION			DESTINAZIONE TO				CODICE - CODE FILO WIRE	SEZ SEC	CAPOCORDA LUG	NOME SEGNALE SIGNAL NAME	PROVENIENZA FROM				CODICE - CODE FILO WIRE	SEZ SEC	CAPOCORDA LUG
Ps	1	21								⏚ (TWIST)	J	4		D	*		
										AM12A					0000924 T	NE	
	1									AM13A					"	"	
										AM14A					"	"	0000806K
	1									AM15A					"	"	
															"	"	
	1									ALEEA					0000924T	NE	
		22								⏚ (TWIST)	J	4		D	*		
	1									AOADA					0000924 T	NE	
															"	"	
	1									AARTA					"	"	0000806K
										AMICA					"	"	
	1									ATEMA					"	"	
										ARICI					0000924T	NE	
	1	23								⏚ (TWIST)	J	4		HH	*		
										AM00A					0000924 T	NE	
	1									AM01A					"	"	
										AM02A					"	"	0000806K
	1									AM03A					"	"	
										AM04A					"	"	
	1									AM05A					0000924 T	NE	
		24								⏚ (TWIST)	J	4		HH	*		
	1									AM06A					0000924 T	NE	
										AM07A					"	"	
	1									AM08A					"	"	0000806K
										AM09A					"	"	
	1									AM10A					"	"	
										AM11A					0000924T	NE	

Per l'individuazione topografica dei simboli vedi:
For the topographic location of the simbols refer to:
* Fili neri dei twist relativi ai segnali sotto elencati
Black wires of the twists related with the signals listed below.

REV	DEF	1	Vedi F.V.	23.9.68

comp.
emiss.
appr. Brunelli

TABELLA DI CABLAGGIO - *WIRING TABLE*
TAV 460 - CONSOLE DI MANUTENZIONE
MAINTENANCE CONSOLE
applic.

GENERAL ELECTRIC

sez.-sec.
loc.

N° 14004 1051
cont. su fo. 13 fo. 12

Cod. 38V6089 Y

LOCALITA' ANCORAGGIO LINKING LOCATION			DESTINAZIONE TO				CODICE - CODE FILO WIRE	SEZ SEC	CAPOCORDA LUG	NOME SEGNALE SIGNAL NAME	PROVENIENZA FROM				CODICE - CODE FILO WIRE	SEZ SEC	CAPOCORDA LUG
PS	1	25								(TWIST)	J	5		D	*		
										ALO1A					0000924T	NE	
	1									AITE1					"	"	
										ACOV1					"	"	0000806K
	1									ACON1					"	"	
										AINAA					"	"	
	1									ACECA					0000924 T	NE	
										(TWIST)	J	5		D	*		
	1																
		26								APLAA					"	"	
	1									AORE1					"	"	0000806K
										ABVOA					"	"	
	1									ABSIA					0000924 T	NE	
		27								(TWIST)	J	5		HH	*		
	1									AF00A					0000924T	NE	
										AF01A					"	"	
	1									AF02A					"	"	0000806K
										AF03A					"	"	
	1									AF04A					"	"	
										AF05A					0000924T	NE	
	1	28								(TWIST)	J	5		HH	*		
										AF32A					0000924 T	NE	
	1									ATOC1					"	"	
										ASINA					"	"	0000806K
	1									ASC1A					"	"	
										ASC2A					"	"	
	1									AL011					0000924T	NE	
		29								(TWIST)	J	7		E	*		SALDATO
	1									ABILD					0000924 T	NE	
	1																

Per l'individuazione topografica dei simboli vedi:
For the topographic location of the simbols refer to:

* Fili neri dei twist relativi ai segnali sotto elencati
Black wires of the twists related with the signals listed below.

REV	DEF	1	Vedi F.V.	23.9.68

GENERAL ELECTRIC

comp.
emiss.
appr. Brunelli

TABELLA DI CABLAGGIO - *WIRING TABLE*
TAV 460 - CONSOLE DI MANUTENZIONE
MAINTENANCE CONSOLE

1°applic.

sez.-sec.
loc.

N° 14004 1051
cont. su fo. 14 fo. 13

Cod. 3896089 Y

LOCALITA' ANCORAGGIO LINKING LOCATION			DESTINAZIONE TO				CODICE - CODE FILO WIRE	SEZ SEC	CAPOCORDA LUG	NOME SEGNALE SIGNAL NAME	PROVENIENZA FROM				CODICE - CODE FILO WIRE	SEZ SEC	CAPOCORDA LUG
PS	1	30								(TWIST)	J	1		E	*		
										AERTA					0000924T	NE	0000806K
	1									ALEE1					"	"	
	1																
	1	31	GR		2		0001269 W		0000806K								
	1																
	1	32															
		33															
	1	34															
		35															
	1	36															

Per l'individuazione topografica dei simboli vedi:
For the topographic location of the simbols refer to:

* Fili neri dei twist relativi ai segnali sotto elencati
Black wires of the twists related with the signals listed below

REV	DEF	1	Vedi F.V.	23.9.68

GENERAL ELECTRIC

comp.
emiss.
appr. Brunelli

TABELLA DI CABLAGGIO - *WIRING TABLE*
TAV 460 - CONSOLE DI MANUTENZIONE
MAINTENANCE CONSOLE

1°applic.

sez.-sec.
loc.

N° 14004 1051
cont. su fo. 15 fo. 14

Cod. 3896089 Y

LOCALITA' ANCORAGGIO LINKING LOCATION			DESTINAZIONE TO				CODICE - CODE			NOME SEGNALE SIGNAL NAME	PROVENIENZA FROM				CODICE - CODE		
							FILO WIRE	SEZ SEC	CAPOCORDA LUG						FILO WIRE	SEZ SEC	CAPOCORDA LUG
	2	1	J	2		x	0002000S		SALDATO SOLDERED	AR00L							
		2	J	2		y	"		"	AR01L							
	2	3	J	2		z	"		"	AR02L							
		4	J	2		AA	"		"	AR03L							
	2	5	J	2		BB	"		"	AR04L							
		6	J	2		CC	"		"	AR05L							
	2	7	J	2		DD	"		"	AR06L							
		8	J	2		EE	"		"	AR07L							
	2	9	J	2		Y	0002000S		"	AR08L							
		10															
	2	11															
		12															
PS	2	13	J	2		a	0002000S		"	AURPL							
		14															
	2	15															
		16															
	2	17	PS	3		17	0002000S		"	+20 A							
		20								+20 A	PS	2		21	0002000S		SALDATO SOLDERED
	2	21	PS	2		20	0002000S		"	+20 A							
		24								+20 A	PS	2		25	0002000S		"
	2	25	PS	2		24	0002000S		"	+20 A							
		28								+20 A	PS	2		29	0002000S		SALDATO SOLDERED
	2	29	PS	2		28	0002000S		"	+20 A							
		32	S	42	A	0	0002000S		SALDATO SOLDERED	+20 A							

Per l'individuazione topografica dei simboli vedi:
For the topographic location of the symbols refer to:

REV				
	DEF	1	Vedi T.V.	23.9.68

comp.
emiss.
appr. Brunelli

TABELLA DI CABLAGGIO - *WIRING TABLE*
TAV 460 - CONSOLE DI MANUTENZIONE
MAINTENANCE CONSOLE

l'applic.

GENERAL ELECTRIC

sez.-sec.
loc.

N° 14004 1051
cont. su fo. 16 fo. 15

Cod. 3896089 Y

B

LOCALITA' ANCORAGGIO LINKING LOCATION			DESTINAZIONE TO				CODICE - CODE			NOME SEGNALE SIGNAL NAME	PROVENIENZA FROM				CODICE - CODE		
							FILO WIRE	SEZ SEC	CAPOCORDA LUG						FILO WIRE	SEZ SEC	CAPOCORDA LUG
	3	1	J	3		M	0002000S		SALDATO SOLDERED	AS00L							
		2	J	3		N	"		"	AS01L							
	3	3	J	3		P	"		"	AS02L							
		4	J	3		R	"		"	AS03L							
	3	5	J	3		Y	"		"	AS04L							
		6	J	3		Z	"		"	AS05L							
	3	7	J	3		a	"		"	AS06L							
		8	J	3		b	"		"	AS07L							
	3	9															
		10															
	3	11															
		12															
PS	3	13	J	3		c	"		"	AFA0L							
		14	J	3		d	"		"	AFA1L							
	3	15	J	3		e	"		"	AFA2L							
		16	J	3		f	"		"	AFA3L							
	3	17								+20 A	PS	2		17	0002000S		SALDATO SOLDERED
		20	PS	3		21	"		"	+20 A							
	3	21								+20 A	PS	3		20	"		"
		24	PS	3		25	"		"	+20 A							
	3	25								+20 A	PS	3		24	"		"
		28	PS	3		29	"		"	+20 A							
	3	29								+20 A	PS	3		28	0002000S		SALDATO SOLDERED
		32	PS	4		32	0002000S		SALDATO SOLDERED	+20 A							

Per l'individuazione topografica dei simboli vedi:
For the topographic location of the symbols refer to:

REV				
	DEF	1	Vedi T.V.	23.9.68

comp.
emiss.
appr. Brunelli

TABELLA DI CABLAGGIO - *WIRING TABLE*
TAV 460 - CONSOLE DI MANUTENZIONE
MAINTENANCE CONSOLE

l'applic.

GENERAL ELECTRIC

sez.-sec.
loc.

N° 14004 1051
cont. su fo. 17 fo. 16

Cod. 3896089 Y

B

LOCALITA' ANCORAGGIO LINKING LOCATION			DESTINAZIONE TO				CODICE - CODE			NOME SEGNALE SIGNAL NAME	PROVENIENZA FROM				CODICE - CODE		
							FILO WIRE	SEZ SEC	CAPOCORDA LUG						FILO WIRE	SEZ SEC	CAPOCORDA LUG
	4	1	J	3		BB	0002000S		SALDATO SOLDERED	ASA0L							
		2	J	2		m	"		"	ASA1L							
	4	3	J	3		EE	"		"	ASA2L							
		4	J	3		CC	"		"	ASA3L							
	4	5	J	2		i	"		"	ASA4L							
		6	J	3		DD	"		"	ASA5L							
	4	7	J	2		k	"		"	ASA6L							
		8	J	3		m	"		"	ASA7L							
	4	9															
		10															
		11															
PS	4	12															
	4	13	J	3		x	"		"	AUB1L							
		14	J	3		y	"		"	AUB2L							
		15	J	3		z	"		"	AUB3L							
		16	J	3		AA	"		"	AUB4L							
		17															
		20								+20 A	PS	4		21	0002000S		SALDATO SOLDERED
	4	21	PS	4		20	"		"	+20 A							
		24								+20 A	PS	3		25	"		"
	4	25	PS	4		24	"		"	+20 A							
		28								+20 A	PS	4		29	"		"
	4	29	PS	4		28	0002000S		SALDATO SOLDERED	+20 A							
		32								+20 A	PS	3		32	0002000S		SALDATO SOLDERED

Per l'individuazione topografica dei simboli vedi:
For the topographic location of the simbols refer to:

REV	DEF	1	Vedi F.V.	23.9.68

comp.
emiss.
appr.

TABELLA DI CABLAGGIO - *WIRING TABLE*
TAV 460- CONSOLE DI MANUTENZIONE
MAINTENANCE CONSOLE
1ªapplic.

GENERAL ELECTRIC

sez.-sec.
loc.

N° - 14004 1051
cont. su fo. 18 fo. 17

Cod. 3896089 Y

LOCALITA' ANCORAGGIO LINKING LOCATION			DESTINAZIONE TO				CODICE - CODE			NOME SEGNALE SIGNAL NAME	PROVENIENZA FROM				CODICE - CODE		
							FILO WIRE	SEZ SEC	CAPOCORDA LUG						FILO WIRE	SEZ SEC	CAPOCORDA LUG
P1	B	1								AL20	S	01	A	Nc	0002003B	*	5613333D
		2								AL21	S	01	A	C	"		"
	B	3								AL22	S	01	C	C	"	*	"
		4								AL23	S	01	C	Nc	"		"
	B	5															
		6								AL24	S	02	A	No	"	*	"
	B	7								AL25	S	02	A	C	"		"
		8								AL26	S	02	C	C	"	*	"
	B	9								AL27	S	02	C	No	0002003B		"
		10															
P2	B	1	GR			3	0001269W		5613333D	⏚	PS	1		15	0001269W	NE	"
		2								AMAPA	S	16	B	O	0002003 B	G1	"
	B	3								+20	F	1	1	1	"	G1	"
		4															
	B	5	F	1	1	2	0002003 B		5613333D	+20	PS	1		16	"	G1	5613333D
F	1	1	P	2	B	3	0002003 B		SALDATO SOLDERED	+20							
		2								+20	P	2	B	5	0002003 B		SALDATO SOLDERED

Per l'individuazione topografica dei simboli vedi:
For the topographic location of the simbols refer to:

* TWISTARE TRA DI LORO I CONDUTTORI CON PASSO DI 20 SPIRE AL METRO
TWIST THE CONDUCTORS THE PITCH IS · 20 TURNS/m.

REV	DEF	1	Vedi F.V.	23.9.68
		2	Vedi F.V.	28-4-69

comp.
emiss.
appr.

TABELLA DI CABLAGGIO - *WIRING TABLE*
TAV 460- CONSOLE DI MANUTENZIONE
MAINTENANCE CONSOLE
1ªapplic.

GENERAL ELECTRIC

sez.-sec.
loc.

N° 14004 1052
cont. su fo. 19 fo. 18

Cod. 3896089 Y

LOCALITÀ ANCORAGGIO LINKING LOCATION			DESTINAZIONE TO				CODICE - CODE			NOME SEGNALE SIGNAL NAME	PROVENIENZA FROM				CODICE - CODE		
							FILO WIRE	SEZ SEC	CAPOCORDA LUG						FILO WIRE	SEZ SEC	CAPOCORDA LUG
J	1	NN	GR		1	*	0001340T		0001431 D	CALZA SCHERM. SCREENING SHEATH							
	1	A								AERTA	S	11	A	NC	0000924 T	G1	0001431 D
		B								AERTA	J	4		N	0002000 S		"
	1	H								AARTA	J	4		P	"		"
		J								ALEEA	J	4		L	"		"
	1	P								ALEEI	S	08	A	Nc	0000924 T	G1	"
		R								ALEEI	J	4		K	0002000 S		"
	1	W								ASINA	J	5		CC	"		"
		X	J	7		J	0002000 S		0001431 D	+20 D							
	1	CC								ALRE8	PS	1		12	0002000 S		0001431 D
		E								TWIST	**						
	1		PS	1		30	0000924 T	NE	0001602 W	AERTA							
							"	NE		ALEE1							
	1	F								MEVIO	J	7		P	0002000S		0001431D
	1	C								AMAPA	S	41	3	10	0002000S		0001431D
		D	J	5		M	0002000S		0001431D	AMAPA							

Per l'individuazione topografica dei simboli vedi:
For the topographic location of the simbols refer to:

* Ancoraggio effettuato sulla piastra connettori con capocorda AMP 130477 cod.5613333
allo stesso capocorda fanno capo gli schermi da: J1·NN, J2·A, J2·V, J2·HH, J3·A, J3·V, J3·HH.
Connect with AMP 130477 (cod. 5613333 D) terminal on the connectors board.
To this very terminal are joined the shields caming from: J1·NN, J2·A, J2·V, J2·HH, J3·A, J3·V, J3·HH
** Fili neri dei twist relativi ai segnali AERTA ALEE1.
Black twisted wires relevant the AERTA, ALEE1. signals.

REV	DEF	1	Vedi F.V.	23.9.68

comp.
emiss.
appr. Brunelli

TABELLA DI CABLAGGIO - *WIRING TABLE*
TAV 460 - PIASTRA DI SCAMBIO - CONNECTORS BOARD
applic.

GENERAL ELECTRIC

sez.-sec.
loc.

N° 14004 1051
cont. su fo. 20 fo. 19

LOCALITÀ ANCORAGGIO LINKING LOCATION			DESTINAZIONE TO				CODICE - CODE			NOME SEGNALE SIGNAL NAME	PROVENIENZA FROM				CODICE - CODE		
							FILO WIRE	SEZ SEC	CAPOCORDA LUG						FILO WIRE	SEZ SEC	CAPOCORDA LUG
J	2	B	J	2		U	0001340T		0001431 D	(TWIST)							
		U	J	2		FF	0001340T		0001602W	"	J	2		B	0001340T		0001602W
	2	FF	J	2		A	0001340T		0001602W	"	J	2		U	0001340T		0001602W
		A	GR		1	*	0001340T		0001602W	CALZA SCHERM. SCREENING SHEATH	J	2		FF	0001340T		0001602W
	2	C								AB00L	PS	6		1	0002000S		0001431 D
		D								AB01L	PS	6		2	"		"
	2	E								AB02L	PS	6		3	"		"
		F								AB03L	PS	6		4	"		"
	2	H								AB04L	PS	6		5	"		"
		J								AB05L	PS	6		6	"		"
	2	K								AB06L	PS	6		7	"		"
		L								AB07L	PS	6		8	"		"
	2	M								AB08L	PS	6		9	"		"
		N								AB09L	PS	6		10	"		"
	2	P								AB10L	PS	6		11	"		"
		R								AB11L	PS	6		12	"		"
	2	V	GR		1	*	0001340T		0001431 D	CALZA SCHERM SCREENING SHEATH							
		Y								AR08L	PS	2		9	"		"
	2	Z								AMCEL	S	05	A	2	"		"
		a								AURPL	PS	2		13	"		"
	2	b								AMANL	S	06	A	2	"		"
		c	J	7		R	0002000S		0001431 D	AORSL							
	2	d								ASTAL	S	11	A	2	"		"
		e								AOCAL	S	14	D	2	"		"
	2	f								AVELL	PS	5		13	"		"
		h								AINVL	S	05	C	2	"		"
	2	j								ASA4L	PS	4		5	"		"
		k								ASA6L	PS	4		7	"		"
	2	m								ASA1L	PS	4		2	"		"
		HH	GR		1	*	0001340 T		0001431 D	CALZA SCHERM. SCREENING SHEATH							
	2	t								AB12L	PS	6		13	"		"
		u								AB13L	PS	6		14	0002000S		0001431 D

Per l'individuazione topografica dei simboli vedi:
For the topographic location of the simbols refer to:

* Ancoraggio effettuato sulla piastra connettori con capocorda AMP 130477 cod. 5613333 D.
Allo stesso capocorda fanno capo gli schermi da: J1·NN, J2·A, J2·V, J2·HH, J3·A, J3·V, J3·HH.
Connect with AMP 130477 (cod. 5613333 D) terminal on the connectors board.
To this very terminal are joined the shields caming from: J1·NN, J2·A, J2·V,
J2·HH, J3·A, J3·V, J3·HH

REV	DEF	1	Vedi F.V.	23.9.68

comp.
emiss.
appr. Brunelli

TABELLA DI CABLAGGIO - *WIRING TABLE*
TAV 460 - PIASTRA DI SCAMBIO - CONNECTORS BOARD
applic.

GENERAL ELECTRIC

sez.-sec.
loc.

N° 14004 1051
cont. su fo. 21 fo. 20

LOCALITA' ANCORAGGIO LINKING LOCATION			DESTINAZIONE TO				CODICE - CODE FILO WIRE	SEZ SEC	CAPOCORDA LUG	NOME SEGNALE SIGNAL NAME	PROVENIENZA FROM				CODICE - CODE FILO WIRE	SEZ SEC	CAPOCORDA LUG
J	2	v								AB14 L	PS	6		15	0002000S		0001431 D
		w								AB15 L	PS	6		16	"		"
	2	x								AR00 L	PS	2		1	"		"
		y								AR01 L	PS	2		2	"		"
	2	z								AR02 L	PS	2		3	"		"
		AA								AR03 L	PS	2		4	"		"
	2	BB								AR04 L	PS	2		5	"		"
		CC								AR05 L	PS	2		6	"		"
	2	DD								AR06 L	PS	9		7	"		"
		EE								AR07 L	PS	2		8	0002000S		0001431 D

Per l'individuazione topografica dei simboli vedi:
For the topographic location of the simbols refer to:

REV	DEF	1	Ved. F.V.	23.9.68

comp.
emiss.
appr. Brunelli

TABELLA DI CABLAGGIO - *WIRING TABLE*
TAV 460 - PIASTRA DI SCAMBIO
CONNECTORS BOARD
1ª applic.

GENERAL ELECTRIC

sez.-sec.
loc.

N° 14004 1051
cont. su fo. 22 fo. 21

Cod. 3896089 Y

LOCALITA' ANCORAGGIO LINKING LOCATION			DESTINAZIONE TO				CODICE - CODE FILO WIRE	SEZ SEC	CAPOCORDA LUG	NOME SEGNALE SIGNAL NAME	PROVENIENZA FROM				CODICE - CODE FILO WIRE	SEZ SEC	CAPOCORDA LUG
J	3	B	J	3		U	0001340T		0001431D	An (TWIST)							
		U	J	3		FF	0001340T		0001602W	"	J	3		B	0001340T		0001602W
	3	FF	J	3		A	0001340T		0001602W	"	J	3		U	0001340T		0001602W
		A	GR		1	*	0001340 T		0001602 W	CALZA SCHERM. SCREENING SHEATH	J	3		FF	0001340T		0001602W
	3	C								AFF0L	PS	5		1	0002000 S		0001431 D
		D								AFF1L	PS	5		2	"		"
	3	E								AFF2L	PS	5		3	"		"
		F								AFF3L	PS	5		4	"		"
	3	H								AFF4L	PS	5		5	"		"
		J								AFF5L	PS	5		6	"		"
	3	K								AFF6L	PS	5		7	"		"
		L								AFF7L	PS	5		8	"		"
	3	M								AS00L	PS	3		1	"		"
		N								AS01L	PS	3		2	"		"
	3	P								AS02L	PS	3		3	"		"
		R								AS03L	PS	3		4	"		"
	3	V	GR		1	*	0001340T		0001431D	SCREENING SHEATH CALZA SCHERMAN							
		Y								AS04L	PS	3		5	"		"
	3	Z								AS05L	PS	3		6	"		"
		a								AS06L	PS	3		7	"		"
	3	b								AS07L	PS	3		8	"		"
		c								AFA0L	PS	3		13	"		"
	3	d								AFA1L	PS	3		14	"		"
		e								AFA2L	PS	3		15	"		"
	3	f								AFA3L	PS	3		16	"		"
		h								AFA4L	PS	5		16	"		"
	3	i								AFA5L	PS	5		15	"		"
		k								AFA6L	PS	5		14	"		"
	3	m								ASA7L	PS	4		8	"		"
		HH	GR		1	*	0001340T		0001431D	CALZA SCHERM. SCREENING SHEATH							
	3	t								AINTL	PS	5		12	"		"
		u								AUC1L	PS	5		11	0002000S		0001431 D

Per l'individuazione topografica dei simboli vedi:
For the topographic location of the simbols refer to:

* Ancoraggio effettuato sulla piastra connettori con capocorda AMP 130477, cod. 5613333D.
Allo stesso capocorda fanno capo gli schermi da: J1·NN, J2·A, J2·V, J2·HH, J3·A, J3·V, J3·HH.
Connect with AMP 130477 (cod. 5613333 D) terminal on the connectors board.
To this very terminal are joined the shields coming from: J1·NN, J2·A, J2·V, J2·HH, J3·A, J3·V, J3·HH

REV	DEF	1	Ved. F.V.	23.9.68

comp.
emiss.
appr. Brunelli

TABELLA DI CABLAGGIO - *WIRING TABLE*
TAV 460 - PIASTRA DI SCAMBIO
CONNECTORS BOARD
1ª applic.

GENERAL ELECTRIC

sez.-sec.
loc.

N° 14004 1051
cont. su fo. 23 fo. 22

Cod. 3896089 Y

LOCALITA' ANCORAGGIO LINKING LOCATION			DESTINAZIONE TO				CODICE - CODE FILO WIRE	SEZ SEC	CAPOCORDA LUG	NOME SEGNALE SIGNAL NAME	PROVENIENZA FROM				CODICE - CODE FILO WIRE	SEZ SEC	CAPOCORDA LUG
J	3	V								AUC2L	PS	5		10	0002000 S		0001431 D
		W								AUC3L	PS	5		9	"		"
	3	X								AUB1L	PS	4		13	"		"
		Y								AUB2L	PS	4		14	"		"
	3	Z								AUB3L	PS	4		15	"		"
		AA								AUB4L	PS	4		16	"		"
	3	BB								ASA0L	PS	4		1	"		"
		CC								ASA3L	PS	4		4	"		"
	3	DD								ASA5L	PS	4		6	"		"
		EE								ASA2L	PS	4		3	0002000 S		0001431 D

Per l'individuazione topografica dei simboli vedi:
For the topographic location of the simbols refer to:

REV	DEF	1	Vedi F.V.	23.9.68

comp.
emiss.
appr. Brunelli

GENERAL ELECTRIC

TABELLA DI CABLAGGIO - *WIRING TABLE*
PIASTRA DI SCAMBIO
TAV 460 - CONNECTORS BOARD

1°applic.

sez.-sec.
loc.

N° 14004 1051
cont. su fo. 24 fo. 23

Cod. 3896089 Y

LOCALITA' ANCORAGGIO LINKING LOCATION			DESTINAZIONE TO				CODICE - CODE FILO WIRE	SEZ SEC	CAPOCORDA LUG	NOME SEGNALE SIGNAL NAME	PROVENIENZA FROM				CODICE - CODE FILO WIRE	SEZ SEC	CAPOCORDA LUG
J	4																
		A	GR		2	*	0001340 T		0001431 D	CALZA SCHERM. SCREENING SHEATH							
	4	E								AM12A	S	28	A	2	0000924 T	GI	0001431 D
		F								AM13A	S	29	A	2	"	"	"
	4	H								AM14A	S	30	A	2	"	"	"
		J								AM15A	S	31	A	2	"	"	"
	4	K	J	1		R	0002000S		0001431 D	ALEE1							
		L	J	1		J	"		0001602 W	ALEEA	S	08	A	No	"	"	0001602 W
	4	M								AOADA	S	09	A	No	"	"	0001431 D
		N	J	1		B	"		0001431 D	AERTA							
	4	P	J	1		H	0002000S		0001602 W	AARTA	S	11	A	No	"	"	0001602 W
		R								AMICA	S	32	A	2	"	"	0001431 D
	4	S								ATEMA	S	33	A	2	"	"	"
		T								ARIC1	S	34	A	1	"	"	"
	4																
		NN	GR		2	*	0001340T		0001431D	CALZA SCHERM. SCREENING SHEATH							
	4	U								AM00A	S	16	A	2	"	"	"
		V								AM01A	S	17	A	2	"	"	"
	4	W								AM02A	S	18	A	2	"	"	"
		X								AM03A	S	19	A	2	"	"	"
	4	Y								AM04A	S	20	A	2	"	"	"
		Z								AM05A	S	21	A	2	"	"	"
	4	AA								AM06A	S	22	A	2	"	"	"
		BB								AM07A	S	23	A	2	"	"	"
	4	CC								AM08A	S	24	A	2	"	"	"
		DD								AM09A	S	25	A	2	"	"	"
	4	EE								AM10A	S	26	A	2	"	"	"
		FF								AM11A	S	27	A	2	"	"	0001431 D

Per l'individuazione topografica dei simboli vedi:
For the topographic location of the simbols refer to:

* Ancoraggio effettuato sulla piastra connettori con capocorda AMP 130477, cod. 5613333 D. Allo stesso capocorda fanno capo gli schermi da: J4·A, J4·NN, J5·A, J5·NN, J6·NN, J7·NN

Connect with AMP 130477 (cod. 5613333 D) terminal on the connectors board. To this very terminal are joined the shields coming from: J4·A, J4·NN, J5·A, J5·NN, J6·NN, J7·NN.

REV	DEF	1	Vedi F.V.	23.9.68

comp.
emiss.
appr. Brunelli

GENERAL ELECTRIC

TABELLA DI CABLAGGIO - *WIRING TABLE*
PIASTRA DI SCAMBIO
TAV 460 - CONNECTORS BOARD

1°applic.

sez.-sec.
loc.

N° 14004 1051
cont. su fo. 25 fo. 24

Cod. 3896089 Y

LOCALITA' ANCORAGGIO LINKING LOCATION			DESTINAZIONE TO				CODICE - CODE			NOME SEGNALE SIGNAL NAME	PROVENIENZA FROM				CODICE - CODE		
							FILO WIRE	SEZ SEC	CAPOCORDA LUG						FILO WIRE	SEZ SEC	CAPOCORDA LUG
J	4	D					0001269 W		0001602 W	(TWIST)	*						
			PS	1		21	0000924 T	NE		AM12A							
							"	"		AM13A							
							"	"		AM14A							
							"	"		AM15A							
							"	"		ALEEA							
			PS	1		22	"	"		AOADA							
							"	"									
							"	"	5613348U	AARTA							
							"	"		AMICA							
							"	"		ATEMA							
							"	"		ARIC1							
	4	HH					0001269W		0001602 W	TWIST	*						
			PS	1		23	0000924 T	NE		AM00A							
							"	"		AM01A							
							"	"		AM02A							
							"	"		AM03A							
							"	"		AM04A							
							"	"		AM05A							
			PS	1		24	"	"		AM06A							
							"	"		AM07A							
							"	"	5613348U	AM08A							
							"	"		AM09A							
							"	"		AM10A							
							"	"		AM11A							

Per l'individuazione topografica dei simboli vedi:
For the topographic location of the simbols refer to:

* I fili neri dei twist relativi ai segnali elencati sono pinzati, assieme al conduttore a cod. 0001269W entro capocorda AMP (cod. 5613348U): il conduttore a codice 0001269W è aggraffato al socket (cod. 0001602W) e inserito nella località di ancoraggio.

The black twists and the wire (cod. 0001269W) are clamped inside the AMP terminal (cod. 5613348U): the wire (cod. 0001269W) is connected on the socket (cod. 0001602W) and inserted in the linking location.

REV				
	DEF	1	Vedi F.V.	23.9.68

comp.
emiss.
appr. Brunelli

TABELLA DI CABLAGGIO - *WIRING TABLE*
PIASTRA DI SCAMBIO
TAV 460 - CONNECTORS BOARD
l'applic.

GENERAL ELECTRIC

sez.-sec.
loc.

N° 14004 1051
cont. su fo. 26 fo. 25

B

Cod. 3896089 Y

LOCALITA' ANCORAGGIO LINKING LOCATION			DESTINAZIONE TO				CODICE - CODE			NOME SEGNALE SIGNAL NAME	PROVENIENZA FROM				CODICE - CODE		
							FILO WIRE	SEZ SEC	CAPOCORDA LUG						FILO WIRE	SEZ SEC	CAPOCORDA LUG
J	5	A	GR		2	*	0001340 T		0001431 D	CALZA SCHERM. SCREENING SHEATH							
	5	E								AL01A	S	10	A	Nc	0000924 T	G1	0001431 D
		F								AITE1	S	39	A	1	"	"	"
	5	H								ACOV1	S	35	A	1	"	"	"
		J								ACON1	S	36	A	1	"	"	"
	5	K								AINAA	S	37	A	2	"	"	"
		L								ACECA	S	38	A	1	"	"	"
	5	M								AMAPA	J	1		D	0002000S		"
		N								APLAA	S	06	C	c	0000924T	"	"
	5	P	J	7		A	0002000S	G1	0001602W	AORE1	S	15	A	c	"	"	0001602W
		R								ABVOA	PS	1		19	"	"	0001431 D
	5	S								ABSIA	PS	1		20	"	"	"
		T								D4GA A	S	42	B	2	"	G1	"
	5	NN	GR		2	*	0001340 T		0001431 D	CALZA SCHERM. SCREENING SHEATH							
	5	U								AF00A	S	41	1	1	"	"	"
		V								AF01A	S	41	2	1	"	"	"
	5	W								AF02A	S	41	2	2	"	"	"
		X								AF03A	S	41	2	3	"	"	"
	5	Y								AF04A	S	41	2	4	"	"	"
		Z								AF05A	S	41	2	5	"	"	"
	5	AA								AF32A	S	41	4	10	"	"	"
		BB								ATOC1	S	40	A	1	"	"	"
	5	CC	J	1		W	0002000 S	G1	0001602 W	ASINA	S	07	A	No	"	"	0001602W
		DD								ASC1A	S	12	A	No	"	"	0001431 D
	5	EE								ASC2A	S	13	A	No	"	"	"
		FF								AL011	S	10	A	No	"	"	"

Per l'individuazione topografica dei simboli vedi:
For the topographic location of the simbols refer to:

* Ancoraggio effettuato sulla piastra connettori con capocorda AMP 130477, cod. 5613333D. Allo stesso capocorda fanno capo gli schermi da: J4·A, J4·NN, J5·A J5·NN, J6·NN, J7·NN.

Connect with AMP 130477 (cod. 5613333D) terminal on the connectors board. To this very terminal are joined the shields coming from: J4·A, J4·NN, J5·A, J5·NN, J6NN, J7·NN.

REV				
	DEF	1	Vedi F.V.	23.9.68

comp.
emiss.
appr. Brunelli

TABELLA DI CABLAGGIO - *WIRING TABLE*
PIASTRA DI SCAMBIO
TAV 460 - CONNECTORS BOARD
l'applic.

GENERAL ELECTRIC

sez.-sec.
loc.

N° 14004 1053
cont. su fo. 27 fo. 26

B S.T.

Cod. 3896089 Y

LOCALITA' ANCORAGGIO LINKING LOCATION			DESTINAZIONE TO				CODICE - CODE FILO WIRE	SEZ SEC	CAPOCORDA LUG	NOME SEGNALE SIGNAL NAME	PROVENIENZA FROM				CODICE - CODE FILO WIRE	SEZ SEC	CAPOCORDA LUG
J	5	D					0001269 W		0001602 W	⏚ (TWIST)	*						
			PS	1		25	0000924 T	NE	5613348 U	AL01A							
							"	"		AITE1							
							"	"		ACOV1							
							"	"		ACON1							
							"	"		AINAA							
							"	"		ACECA							
			PS	1		26	"	"		APLAA							
							"	"		AORE1							
							"	"		ABVOA							
							"	"		ABSIA							
	5	HH					0001269 W		0001602 W	⏚ (TWIST)	*						
			PS	1		27	0000924 T	NE	5613348 U	AF01A							
							"	"		AF02A							
							"	"		AF03A							
							"	"		AF04A							
							"	"		AF05A							
							"	"		AF32A							
			PS	1		28	"	"		ATOC1							
							"	"		ASINA							
							"	"		ASC1A							
							"	"		ASC2A							
							"	"		AL011							
							"	"		AF00A							

Per l'individuazione topografica dei simboli vedi:
For the topographic location of the simbols refer to:

* Vedi nota disegno 14004 1050 foglio 25
See the note on the draw. 14004 1050 page 25

REV	DEF	1	Vedi F.V.	23.9.68

comp.
emiss.
appr. Brunelli

TABELLA DI CABLAGGIO - *WIRING TABLE*
TAV 460 - PIASTRA DI SCAMBIO / CONNECTORS BOARD
1°applic.

GENERAL ELECTRIC

sez.-sec.
loc.

N° 14004 1051
cont. su fo. 28 fo. 27

Cod. 3896089 Y

LOCALITA' ANCORAGGIO LINKING LOCATION			DESTINAZIONE TO				CODICE - CODE FILO WIRE	SEZ SEC	CAPOCORDA LUG	NOME SEGNALE SIGNAL NAME	PROVENIENZA FROM				CODICE - CODE FILO WIRE	SEZ SEC	CAPOCORDA LUG
J	6	E								⏚ (TWIST)							
					2	*	0001340 T		0001431 D	CALZA SCHERM. SCREENING SHEATH							
	6	A								AL11	S	03	A	C	0002000 S		0001431 D
		B								AL16	S	04	A	C	"		"
	6	H								AL19	S	04	A	No	"		"
		J								AL18	S	04	C	No	"		"
	6	P								AL15	S	03	A	Nc	"		"
		R								AL13	S	03	D	1	"		"
	6	W								AL14	S	03	B	1	"		"
		X								AL17	S	04	A	1	"		"
	6	CC								AL12	S	03	B	2	"		"

Per l'individuazione topografica dei simboli vedi:
For the topographic location of the simbols refer to:

* Ancoraggio effettuato con capocorda AMP 130477 cod. 5613333.D su piastra connettori
Allo stesso capocorda fanno capo gli schermi da: J4·A, J4·NN, J5·A, J5·NN, J6·NN, J7·NN
Connect with AMP 130477 (cod. 5613333 D) terminal on the connectors board.
To this very terminal are joined the shields coming from:
J4·A, J4·NN, J5·A, J5·NN, J6·NN, J7·NN.

REV	DEF	1	Vedi F.V.	23.9.68

comp.
emiss.
appr. Brunelli

TABELLA DI CABLAGGIO - *WIRING TABLE*
TAV 460 - PIASTRA DI SCAMBIO / CONNECTORS BOARD
1°applic.

GENERAL ELECTRIC

sez.-sec.
loc.

N° 14004 1051
cont. su fo. 29 fo. 28

Cod. 3896089 Y

LOCALITA' ANCORAGGIO LINKING LOCATION			DESTINAZIONE TO				CODICE - CODE FILO WIRE	SEZ SEC	CAPOCORDA LUG	NOME SEGNALE SIGNAL NAME	PROVENIENZA FROM				CODICE - CODE FILO WIRE	SEZ SEC	CAPOCORDA LUG
J	7	NN	GR		2	*	0001340T		0001431 D	CALZA SCHERM. SCREENING SHEATH							
	7	A								AORE1	J	5		P	0002000S	G1	0001431 D
		B								ABILD	S	15	A	Nc	0000924 T	"	"
	7	H								ABERD	S	15	C	Nc	0002000S		"
		J	PS	1		4	0002000 S		0001602W	+20 D	J	1		X	"	"	0001602W
	7	P	J	1		F	0002000 S		0001602W	MEVIO	S	11	C	No	"	"	"
		R								AORSL	J	2		C	"	"	0001431 D
	7	W															
		X															
	7	CC															
		E	PS	1		29	000924T	NE	0001431 D	~~~ (TWIST)	**						
										ABILD							

Per l'individuazione topografica dei simboli vedi:
For the topographic location of the simbols refer to:

* Ancoraggio effettuato sulla piastra connettori con capocorda AMP 130477 cod. 5613333 D. Allo stesso capocorda fanno capo gli schermi da: J4·A, J4·NN, J5·A, J5·NN, J6·NN, J7·NN.
Connect with AMP 130477 (cod. 5613333 D) terminal on the connectors board. To this very terminal are joined the shields coming from: J4·A, J4·NN, J5·A, J5·NN, J6·NN, J7·NN.
** Filo nero del twist relativo al segnale ABILD.
Black twisted wire relevant the ABILD signal.

REV			
DEF	1	Vedi F.V.	23.9.68

comp.
emiss.
appr. Brunelli

TABELLA DI CABLAGGIO - *WIRING TABLE*
PIASTRA DI SCAMBIO
TAV 460 - CONNECTORS BOARD
Tapplic.

GENERAL ELECTRIC
sez.-sec.
loc.

N° 14004 105 1
cont. su fo. 30 fo. 29

LOCALITA' ANCORAGGIO LINKING LOCATION			DESTINAZIONE TO				CODICE - CODE FILO WIRE	SEZ SEC	CAPOCORDA LUG	NOME SEGNALE SIGNAL NAME	PROVENIENZA FROM				CODICE - CODE FILO WIRE	SEZ SEC	CAPOCORDA LUG
STRUTTURA	GR	1								CALZA SCHERM. SCREENING SHEATH	J	1		NN	0001340T		
		1								"	J	2		A	"		
		1								"	J	2		V	"		
		1								"	J	2		HH	"		5613333D
		1								"	J	3		A	"		
		1								"	J	3		V	"		
		1								"	J	3		HH	"		
	GR	2								"	J	4		A	"		
		2								"	J	4		NN	"		
		2								"	J	5		A	"		5613333D
		2								"	J	5		NN	"		
		2								"	J	6		NN	"		
		2								"	J	7		NN	"		
		2								"	PS	1		31	0001169W		5613333D
	GR	3									P	2	B	1	0001269W		5613333D

Per l'individuazione topografica dei simboli vedi:
For the topographic location of the simbols refer to:

REV				
DEF	1	Vedi F.V.	23.9.68	Brunelli
	2	Vedi F.V.	28-4-69	Brunelli

comp.
emiss.
appr. Brunelli

TABELLA DI CABLAGGIO - *WIRING TABLE*
PIASTRA DI SCAMBIO
TAV 460 - CONNECTORS BOARD
Tapplic.

GENERAL ELECTRIC
sez.-sec.
loc.

N° 14004 105 2
cont. su fo. 31 fo. 30

LOCALITA' ANCORAGGIO LINKING LOCATION			DESTINAZIONE TO				CODICE - CODE			NOME SEGNALE SIGNAL NAME	PROVENIENZA FROM				CODICE - CODE		
							FILO WIRE	SEZ SEC	CAPOCORDA LUG						FILO WIRE	SEZ SEC	CAPOCORDA LUG
S01	A	C	P	1	B	2	0002003B	*	SALDATO SOLDERED	AL21							
		Nc	P	1	B	1	"		"	AL 20							
	A	No															
	C	C	P	1	B	3	"	*	"	AL 22							
		Nc	P	1	B	4	"		"	AL 23							
	C	No															
S02	A	C	P	1	B	7	"	*	"	AL25							
		Nc															
	A	No	P	1	B	6	"		"	AL24							
	C	C	P	1	B	8	"	*	"	AL 26							
		Nc															
	C	No	P	1	B	9	0002003B		"	AL27							
S03	A	C	J	6		A	0002000S		"	AL11	S	04	C	C	0002000S		SALDATO SOLDERED
		Nc	J	6		P	0002000S		"	AL15							
	A	No															
	C	C															
		Nc															
	C	No															
	A	1	S	03	B	1	0002000 S		"	AL14							
		2	S	03	B	2	"		"	AL12							
	B	1	J	6		W	"		"	AL14	S	03	A	1	0002000 S		SALDATO SOLDERED
		2	J	6		CC	"		"	AL 12	S	03	A	2	"		"
	C	1	S	03	D	1	"		"	AL13							
		2	S	03	D	2	0001340 T		"	AZZ2	PS	1		18	0001340T		"
	D	1	J	6		R	0002000 S		"	AL13	S	03	C	1	0002000S		"
		2	S	04	C	2	0001340T		SALDATO SOLDERED	AZZ 2	S	03	C	2	0001340T		SALDATO SOLDERED

Per l'individuazione topografica dei simboli vedi:
For the topographic location of the simbols refer to:

* TWISTARE TRA DI LORO I CONDUTTORI CON PASSO DI 20 SPIRE AL METRO
TWIST THE CONDUCTORS. THE PITCH IS: 20 TURNS/m.

REV				
	DEF	1	Ved.: F.V.	23.9.68
		2	Ved.: F.V.	28-4-69

comp.
emiss.
appr.

TABELLA DI CABLAGGIO - *WIRING TABLE*
TAV 460 - CONSOLE OPERATIVA - OPERATING CONSOLE
1ª applic.

GENERAL ELECTRIC

sez.-sec.
loc.

N° 14004105 2
cont. su fo. 32 fo. 31

Cod. 3896089 Y

LOCALITA' ANCORAGGIO LINKING LOCATION			DESTINAZIONE TO				CODICE - CODE			NOME SEGNALE SIGNAL NAME	PROVENIENZA FROM				CODICE - CODE		
							FILO WIRE	SEZ SEC	CAPOCORDA LUG						FILO WIRE	SEZ SEC	CAPOCORDA LUG
S04	A	C	J	6		B	0002000S		SALDATO SOLDERED	AL 16							
		Nc															
	A	No	J	6		H	"		"	AL 19							
	C	C	S	03	A	C	"		"	AL 11							
		Nc															
	C	No	J	6		J	"		"	AL 18							
	A	1	J	6		X	"		"	AL 17	S	04	C	1	0002000 S		SALDATO SOLDERED
		2	S	06	C	No	0001340T		"	AZZ2	S	04	C	2	0001340 T		"
	C	1	S	04	A	1	0002000S		"	AL 17							
		2	S	04	A	2	0001340 T		"	AZZ2	S	03	D	2	0001340 T		"
S05	A	1	S	05	B	1	0002000S		"	+20C	S	06	B	1	0002000S		"
		2	J	2		Z	"		"	AMCEL	S	05	B	2	"		"
	B	1	S	05	C	1	"		"	+20C	S	05	A	1	"		"
		2	S	05	A	2	"		"	AMCEL							
	C	1	S	05	D	1	"		"	+20C	S	05	B	1	"		"
		2	J	2		h	"		"	AINVL	S	05	D	2	"		"
	D	1	PS	1		3	"		"	+20C	S	05	C	1	0002000S		"
		2	S	05	C	2	0002000S		"	AINVL							
S06	A	C															
		Nc															
	A	No															
	C	C	J	5		N	0000924 T	GI	"	APLAA							
		Nc															
	C	No	S	07	A	C	0001340 T		"	AZZ2	S	04	A	2	0001340 T		"
	A	1	S	06	B	1	0002000S		"	+20 C	S	07	C	No	0002000S		"
		2	J	2		b	"		"	AMANL	S	06	B	2	"		"
	B	1	S	05	A	1	"		"	+20 C	S	06	A	1	0002000S		SALDATO SOLDERED
		2	S	06	A	2	0002000S		SALDATO SOLDERED	AMANL							

Per l'individuazione topografica dei simboli vedi:
For the topographic location of the simbols refer to:

REV				
	DEF	1	Ved.: F.V.	23.9.68

comp.
emiss.
appr.

TABELLA DI CABLAGGIO - *WIRING TABLE*
TAV 460 - CONSOLE OPERATIVA - OPERATING CONSOLE
1ª applic.

GENERAL ELECTRIC

sez.-sec.
loc.

N° 14004 1051
cont. su fo. 33 fo. 32

Cod. 3896089 Y

LOCALITA' ANCORAGGIO LINKING LOCATION			DESTINAZIONE TO				CODICE - CODE FILO WIRE	SEZ SEC	CAPOCORDA LUG	NOME SEGNALE SIGNAL NAME	PROVENIENZA FROM				CODICE - CODE FILO WIRE	SEZ SEC	CAPOCORDA LUG
S07	A	C	S	08	A	C	0001340T		SALDATO SOLDERED	AZZ2	S	06	C	No	0001340T		SALDATO SOLDERED
		Nc															
	A	Nc	J	5		CC	0000924T	G1	"	ASINA							
	C	C	S	07	C	2	0002000S		"								
		Nc															
	C	No	S	06	A	1	0002000S		"	+20 C	S	10	C	C	0002000S		"
	A	1	PS	1		11	"		"		S	07	C	1	"		"
		2									S	07	C	2	"		"
	C	1	S	07	A	1	"		"								
		2	S	07	A	2	"		"		S	07	C	C	"		"
S08	A	C	S	09	A	C	0001340T		"	AZZ2	S	07	A	C	0001340T		"
		Nc	J	1		P	0000924T	G1	"	ALEE1							
	A	No	J	4		L	"	G1	"	ALEEA							
	C	C															
		Nc															
	C	No															
S09	A	C	S	10	A	C	0001340T		"	AZZ2	S	08	A	C	0001340T		SALDATO SOLDERED
		Nc															
	A	No	J	4		M	0000924T	G1	SALDATO SOLDERED	AOADA							
	C	C															
		Nc															
	C	No															

Per l'individuazione topografica dei simboli vedi:
For the topographic location of the simbols refer to:

REV			
DEF	1	Ved. E.V.	23.9.68

comp.
emiss.
appr. Brunelli

TABELLA DI CABLAGGIO - WIRING TABLE
TAV 460 - CONSOLE OPERATIVA - OPERATING CONSOLE

l'applic.

GENERAL ELECTRIC

sez.-sec.
loc.

N° 14004 105 1
cont. su fo. 34 fo. 33

Cod. 3896089 Y

LOCALITA' ANCORAGGIO LINKING LOCATION			DESTINAZIONE TO				CODICE - CODE FILO WIRE	SEZ SEC	CAPOCORDA LUG	NOME SEGNALE SIGNAL NAME	PROVENIENZA FROM				CODICE - CODE FILO WIRE	SEZ SEC	CAPOCORDA LUG
S10	A	C	S	12	A	C	0001340T		SALDATO SOLDERED	AZZ2	S	09	A	C	0001340T		SALDATO SOLDERED
		Nc	J	5		E	0000924T	G1	"	AL01A							
	A	No	J	5		FF	"	"	"	AL011							
	C	C	S	07	C	No	0002000S		"	+20 C	S	11	C	c	0002000S		"
		Nc	S	10	A	2	"		"								
	C	No	S	10	C	2	"		"								
	A	1	S	10	B	1	"		"								
		2	S	10	B	2	"		"		S	10	C	Nc	0002000S		"
	B	1	PS	1		6	"		"		S	10	A	1	"		"
		2									S	10	A	2	"		"
	C	1	S	10	D	1	"		"								
		2	S	10	D	2	"		"		S	10	C	No	"		"
	D	1	PS	1		5	"		"		S	10	C	1	"		"
		2									S	10	C	2	"		"
S11	A	C	S	15	A	C	"		"	AORE1	PS	1		13	0002000S		"
		Nc	J	1		A	0000924T	G1	"	AERTA							
	A	No	J	4		P	"	"	"	AARTA							
	C	C	S	10	C	C	0002000S		"	+20 C	S	11	B	1	0002000S		"
		Nc															
	C	No	J	7		P	"		"	MEVIO							
	A	1	S	11	B	1	"		"	+20 C	S	12	C	C	"		"
		2	J	2		d	"		"	ASTAL	S	11	B	2	"		"
	B	1	S	11	C	C	"		"	+20 C	S	11	A	1	0002000S		SALDATO SOLDERED
		2	S	11	A	2	0002000S		SALDATO SOLDERED	ASTAL							

Per l'individuazione topografica dei simboli vedi:
For the topographic location of the simbols refer to:

REV			
DEF	1	Ved. E.V.	23.9.68

comp.
emiss.
appr. Brunelli

TABELLA DI CABLAGGIO - WIRING TABLE
TAV 460 - CONSOLE OPERATIVA - OPERATING CONSOLE

l'applic.

GENERAL ELECTRIC

sez.-sec.
loc.

N° 14004 105 1
cont. su fo. 35 fo. 34

Cod. 3896089 Y

LOCALITA' ANCORAGGIO LINKING LOCATION			DESTINAZIONE TO				CODICE - CODE			NOME SEGNALE SIGNAL NAME	PROVENIENZA FROM				CODICE - CODE		
							FILO WIRE	SEZ SEC	CAPOCORDA LUG						FILO WIRE	SEZ SEC	CAPOCORDA LUG
S12	A	C	S	13	A	C	0001340T		SALDATO SOLDERED	AZZ2	S	10	A	C	0001340T		SALDATO SOLDERED
		Nc															
	A	No	J	5		DD	0000924T		"	ASC1A							
	C	C	S	11	A	1	0002000S		"	+20 C	S	13	C	C	0002000S		"
		Nc															
	C	No	S	12	C	2	"		"								
	A	1	PS	1		Y	"		"		S	12	C	1	"		"
		2									S	12	C	2	"		"
	C	1	S	12	A	1	"		"								
		2	S	12	A	2	"		"		S	12	C	No	"		"
S13	A	C								AZZ2	S	12	A	C	0001340T		"
		Nc															
	A	No	J	5		EE	0000924T		"	ASC2A							
	C	C	S	12	C	C	0002000S		"	+20C	S	14	A	1	0002000S		"
		Nc															
	C	No	S	13	C	2	"		"								
	A	1	P	S	1	8	"		"		S	13	C	1	"		"
		2									S	13	C	2	"		"
	C	1	S	13	A	1	"		"								
		2	S	13	A	2	0002000S		SALDATO SOLDERED		S	13	C	NO	0002000S		SALDATO SOLDERED

Per l'individuazione topografica dei simboli vedi:
For the topographic location of the simbols refer to:

REV	DEF	1	Vedi F.V.	23.9.68

comp.
emiss.
appr. Brunelli

TABELLA DI CABLAGGIO - *WIRING TABLE*
TAV 460 - CONSOLE OPERATIVA - *OPERATING CONSOLE*
f°applic.

GENERAL ELECTRIC

sez.-sec.
loc.

N° 14004 1051
cont. su fo. 36 fo. 35

Cod. 3896089 Y

LOCALITA' ANCORAGGIO LINKING LOCATION			DESTINAZIONE TO				CODICE - CODE			NOME SEGNALE SIGNAL NAME	PROVENIENZA FROM				CODICE - CODE		
							FILO WIRE	SEZ SEC	CAPOCORDA LUG						FILO WIRE	SEZ SEC	CAPOCORDA LUG
S14	A	1	S	13	C	C	0002000 S		SALDATO SOLDERED	+20 C	S	14	B	1	0002000S		SALDATO SOLDERED
		2	S	14	B	2	"		"	AOCAL							
	B	1	S	14	A	1	"		"	+20 C	S	14	C	1	"		"
		2	S	14	C	2	"		"	AOCAL	S	14	A	2	"		"
	C	1	S	14	B	1	"		"	+20 C	S	14	D	1	"		"
		2	S	14	D	2	"		"	AOCAL	S	14	B	2	"		"
	D	1	S	14	C	1	"		"	+20 C	S	15	C	C	"		"
		2	J	2		e	"		"	AOCAL	S	14	C	2	"		"
S15	A	C	J	5		P	0000924T	GI	"	AORE1	S	11	A	C	"		"
		Nc	J	7		B	"	"	"	ABILD							
	A	No															
	C	C	S	14	D	1	0002000S		"	+20 C							
		Nc	J	7		H	0000924T		"	ABERD							
	C	No	S	15	A	2	0002000S		"								
	A	1	S	15	B	1	"		"								
		2	S	15	B	2	"		"		S	15	C	No	"		"
	B	1	P	S	1	9	"		"		S	15	A	1	"		"
		2	S	15	C	2	"		"		S	15	A	2	"		"
	C	1	S	15	D	1	"		"								
		2	S	15	D	2	"		"		S	15	B	2	"		"
	D	1	P	S	1	10	0002000S		SALDATO SOLDERED		S	15	C	1	"		"
		2									S	15	C	2	0002000S		SALDATO SOLDERED

Per l'individuazione topografica dei simboli vedi:
For the topographic location of the simbols refer to:

REV	DEF	1	Vedi F.V.	23.9.68

comp.
emiss.
appr. Brunelli

TABELLA DI CABLAGGIO - *WIRING TABLE*
TAV 460 - CONSOLE OPERATIVA - *OPERATING CONSOLE*
f°applic.

GENERAL ELECTRIC

sez.-sec.
loc.

N° 14004 1051
cont. su fo. 37 fo. 36

Cod. 3896089 Y

LOCALITA' ANCORAGGIO LINKING LOCATION			DESTINAZIONE TO				CODICE - CODE			NOME SEGNALE SIGNAL NAME	PROVENIENZA FROM				CODICE - CODE		
							FILO WIRE	SEZ SEC	CAPOCORDA LUG						FILO WIRE	SEZ SEC	CAPOCORDA LUG
PS	5	1	J	3		C	0002000S		SALDATO SOLDERED	AFF0L							
		2	J	3		D	"		"	AFF1L							
	5	3	J	3		E	"		"	AFF2L							
		4	J	3		F	"		"	AFF3L							
	5	5	J	3		H	"		"	AFF4L							
		6	J	3		J	"		"	AFF5L							
	5	7	J	3		K	"		"	AFF6L							
		8	J	3		L	"		"	AFF7L							
	5	9	J	3		w	"		"	AUC3L							
		10	J	3		v	"		"	AUC2L							
	5	11	J	3		u	"		"	AUC1L							
		12	J	3		t	"		"	AINTL							
	5	13	J	2		f	"		"	AVELL							
		14	J	3		k	"		"	AFA6L							
	5	15	J	3		j	"		"	AFA5L							
		16	J	3		h	"		"	AFA4L							
	5	17	PS	1		2	"		"	+20 B	PS	6		17	0002000S		SALDATO SOLDERED
		20	PS	5		21	"		"	+20 B							
	5	21								+20 B	PS	5		20	"		"
		24	PS	5		25	"		"	+20 B							
	5	25								+20 B	PS	5		24	"		"
		28	PS	5		29	0002000S		SALDATO SOLDERED	+20 B							
	5	29								+20 B	PS	5		28	0002000S		SALDATO SOLDERED
		32															

Per l'individuazione topografica dei simboli vedi:
For the topographic location of the simbols refer to:

REV				
	DEF	1	Vedi F.V.	23.9.68

comp.
emiss.
appr.

TABELLA DI CABLAGGIO - *WIRING TABLE*
TAV 460 CONSOLE OPERATIVA
OPERATING CONSOLE

Papplic.

GENERAL ELECTRIC

sez.-sec.
loc.

N° 14004 1051
cont. su fo. 38 fo. 37

Cod. 3896089 Y

LOCALITA' ANCORAGGIO LINKING LOCATION			DESTINAZIONE TO				CODICE - CODE			NOME SEGNALE SIGNAL NAME	PROVENIENZA FROM				CODICE - CODE		
							FILO WIRE	SEZ SEC	CAPOCORDA LUG						FILO WIRE	SEZ SEC	CAPOCORDA LUG
PS	6	1	J	2		C	0002000S		SALDATO SOLDERED	AB00L							
		2	J	2		D	"		"	AB01L							
	6	3	J	2		E	"		"	AB02L							
		4	J	2		F	"		"	AB03L							
	6	5	J	2		H	"		"	AB04L							
		6	J	2		J	"		"	AB05L							
	6	7	J	2		K	"		"	AB06L							
		8	J	2		L	"		"	AB07L							
	6	9	J	2		M	"		"	AB08L							
		10	J	2		N	"		"	AB09L							
	6	11	J	2		P	"		"	AB10L							
		12	J	2		R	"		"	AB11L							
	6	13	J	2		t	"		"	AB12L							
		14	J	2		u	"		"	AB13L							
	6	15	J	2		v	"		"	AB14L							
		16	J	2		w	"		"	AB15L							
	6	17	PS	5		17	"		"	+20 B							
		20	PS	6		21	"		"	+20 B							
	6	21								+20 B	PS	6		20	0002000S		SALDATO SOLDERED
		24	PS	6		25	"		"	+20 B							
	6	25								+20 B	PS	6		24	"		"
		28	PS	6		29	0002000S		SALDATO SOLDERED	+20 B							
	6	29								+20 B	PS	6		28	0002000S		SALDATO SOLDERED
		32															

Per l'individuazione topografica dei simboli vedi:
For the topographic location of the simbols refer to:

REV				
	DEF	1	Vedi F.V.	23.9.68

comp.
emiss.
appr.

TABELLA DI CABLAGGIO - *WIRING TABLE*
TAV 460 CONSOLE OPERATIVA
OPERATING CONSOLE

Papplic.

GENERAL ELECTRIC

sez.-sec.
loc.

N° 14004 1051
cont. su fo. — fo. 38

Cod. 3896089 Y

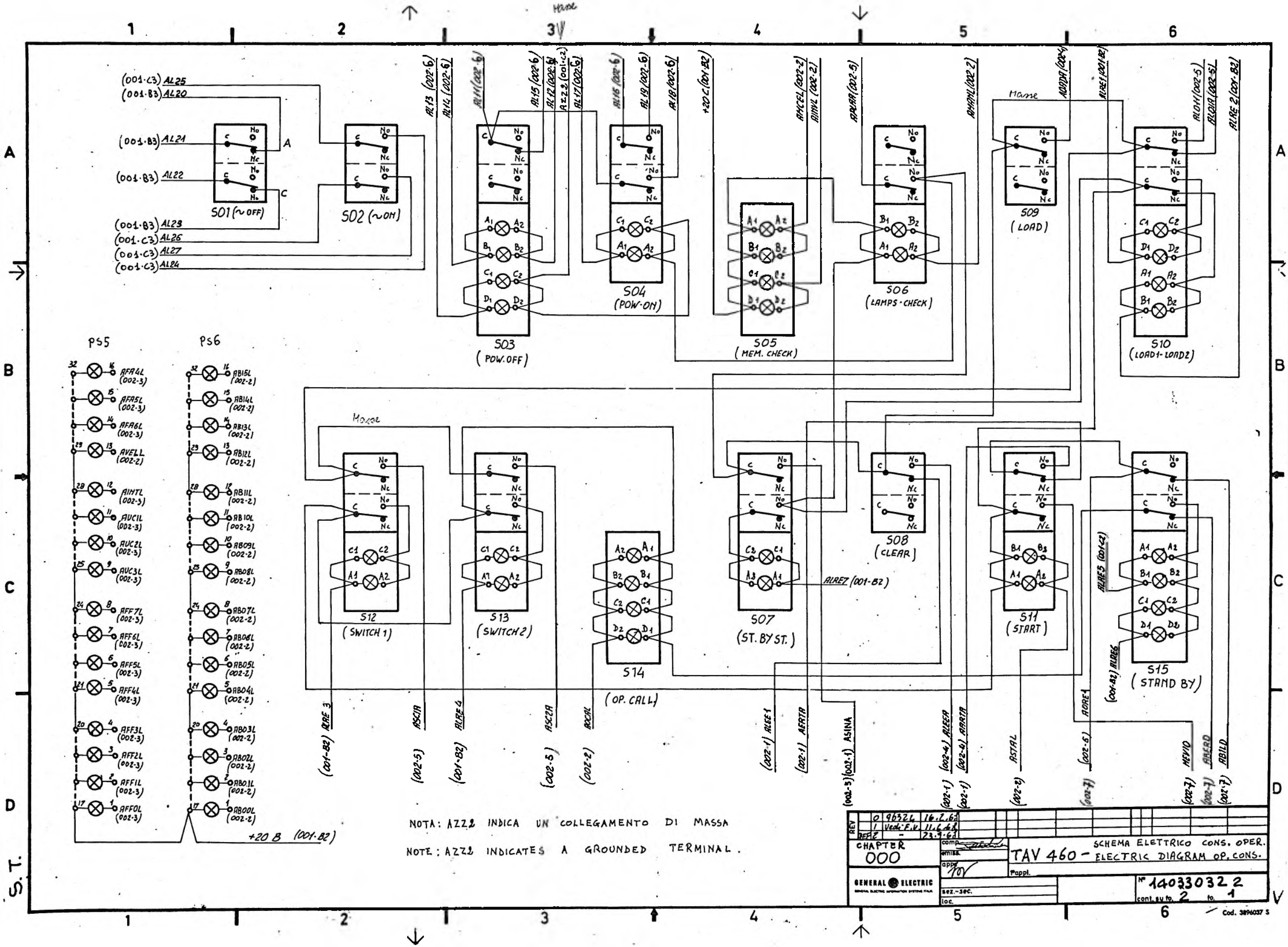
S01 (~OFF)
S02 (~ON)
S03 (POW.OFF)
S04 (POW-ON)
S05 (MEM. CHECK)
S06 (LAMPS-CHECK)
S07 (ST.BY ST.)
S08 (CLEAR)
S09 (LOAD)
S10 (LOAD1-LOAD2)
S11 (START)
S12 (SWITCH 1)
S13 (SWITCH 2)
S14 (OP. CALL)
S15 (STAND BY)
PS5
PS6
Masse
(001-C3) AL25
(001-B3) AL20
(001-B3) AL21
(001-B3) AL22
(001-B3) AL23
(001-C3) AL26
(001-C3) AL27
(001-C3) AL24
AL13 (002-6)
AL14 (002-6)
AL11 (002-6)
AL15 (002-6)
AL12 (002-6)
AZZ2 (001-C2)
AL17 (002-6)
AL16 (002-6)
AL19 (002-6)
AL18 (002-6)
+20 C (001-B2)
AMCEL (002-2)
AMVL (002-2)
APLAR (002-5)
AMAML (002-2)
AOADA (002-4)
ALRE1 (001-B2)
ALO1I (002-5)
ALOIR (002-5)
ALRE 2 (001-B2)
AFA4L (002-3)
AFA5L (002-3)
AFA6L (002-3)
AVELL (002-2)
AIHTL (002-3)
AUCIL (002-3)
AUC2L (002-3)
AUC3L (002-3)
AFF7L (002-3)
AFF6L (002-3)
AFF5L (002-3)
AFF4L (002-3)
AFF3L (002-3)
AFF2L (002-3)
AFF1L (002-3)
AFF0L (002-3)
AB15L (002-2)
AB14L (002-2)
AB13L (002-2)
AB12L (002-2)
AB11L (002-2)
AB10L (002-2)
AB09L (002-2)
AB08L (002-2)
AB07L (002-2)
AB06L (002-2)
AB05L (002-2)
AB04L (002-2)
AB03L (002-2)
AB02L (002-2)
AB01L (002-2)
AB00L (002-2)
+20 B (001-B2)
(001-B2) ALRE 3
(002-5) ASCIA
(001-B2) ALRE 4
(002-5) ASC2A
(002-2) AOCAL
ALRE7 (001-B2)
(002-1) ALEE1
(002-1) AERTA
(002-5)(002-1) ASINA
(002-1) (002-4) ALEEA
(002-1) (002-4) AARTA
(002-2) ASTAL
(002-7) (002-6) AORE1
ALRE5 (001-C2)
(001-B2) ALRE6
(002-7) MEVIO
(002-7) ABERD
(002-7) ABILD

NOTA: AZZ2 INDICA UN COLLEGAMENTO DI MASSA

NOTE: AZZ2 INDICATES A GROUNDED TERMINAL.

REV			
	0	96326	16.2.65
	1	Vedi F.V.	11.6.65
DEF	2	-	23.9.65

CHAPTER
000

comp.
emiss.
appr. TOV

TAV 460 - SCHEMA ELETTRICO CONS. OPER.
ELECTRIC DIAGRAM OP. CONS.

Pappl.

GENERAL ELECTRIC
GENERAL ELECTRIC INFORMATION SYSTEMS ITALIA

sez.-sec.
loc.

Nº 14033032 2
cont. su fo. 2 fo. 1

Cod. 3896037 S

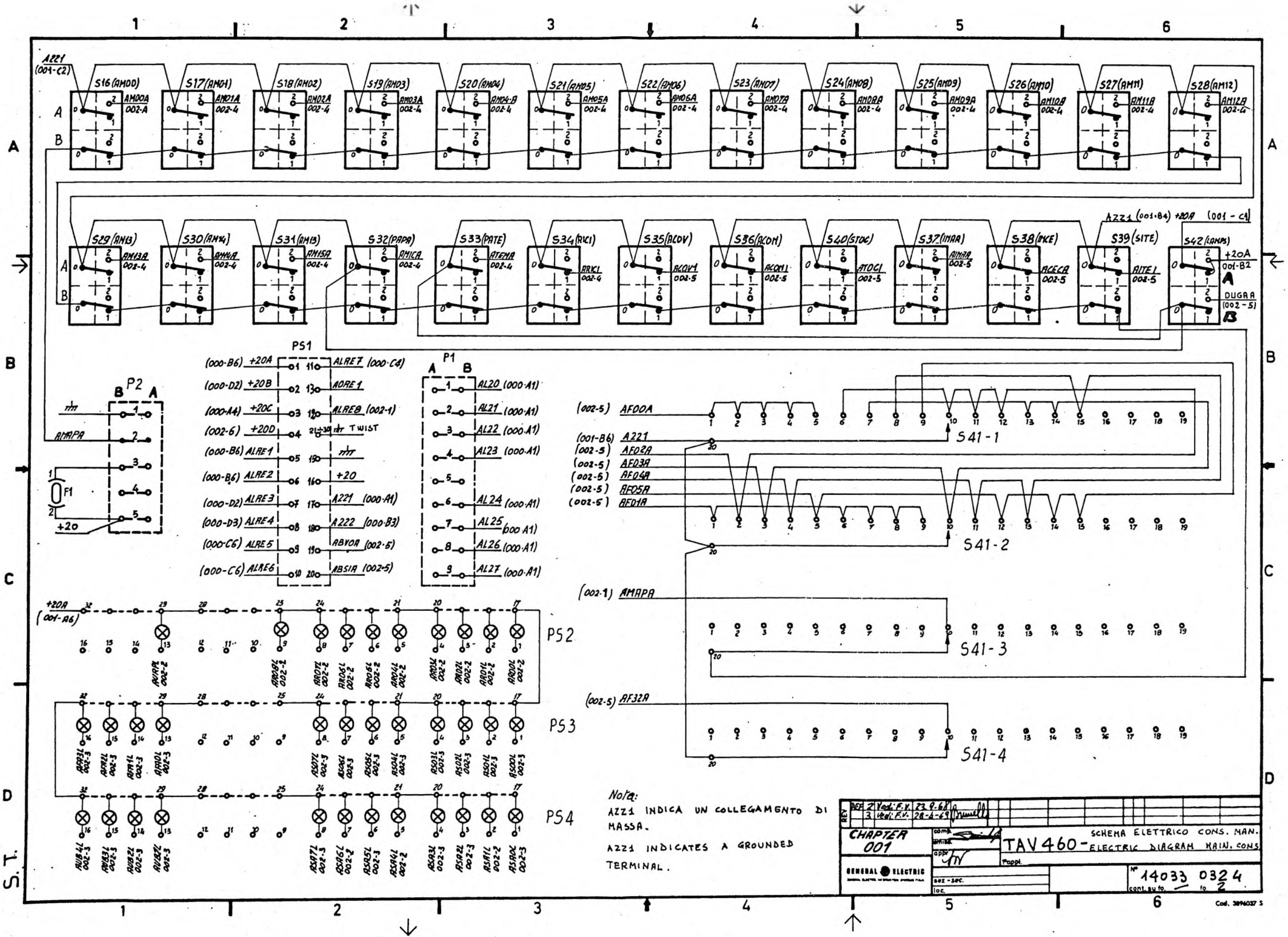

1
2
3
4
5
6
A
B
C
D
A221 (001-C2)
S16 (AM00)
AM00A 002-A
S17 (AM01)
AM01A 002-4
S18 (AM02)
AM02A 002-4
S19 (AM03)
AM03A 002-4
S20 (AM04)
AM04-A 002-4
S21 (AM05)
AM05A 002-4
S22 (AM06)
AM06A 002-4
S23 (AM07)
AM07A 002-4
S24 (AM08)
AM08A 002-4
S25 (AM09)
AM09A 002-4
S26 (AM10)
AM10A 002-4
S27 (AM11)
AM11A 002-4
S28 (AM12)
AM12A 002-4
S29 (AM13)
AM13A 002-4
S30 (AM14)
AM14A 002-4
S31 (AM15)
AM15A 002-4
S32 (PAPA)
AMICA 002-4
S33 (PATE)
ATEMA 002-4
S34 (RICI)
ARKI 002-4
S35 (ACOV)
ACOV1 002-5
S36 (ACOM)
ACOM1 002-5
S40 (STOC)
ATOC1 002-5
S37 (IMAA)
AIMAA 002-5
S38 (ACE)
ACECA 002-5
S39 (SITE)
AITE1 002-5
S42 (LAMPS)
AZZ1 (001-B4) +20A (001-C4)
+20A 001-B2
DUGAA (002-5)
PS1
(000-B6) +20A 1 11 ALRE7 (000-C4)
(000-D2) +20B 2 13 AORE1
(000-A4) +20C 3 12 ALRE8 (002-1)
(002-6) +20D 4 21÷30 TWIST
(000-B6) ALRE1 5 15
(000-B6) ALRE2 6 16 +20
(000-D2) ALRE3 7 17 A221 (000-A1)
(000-D3) ALRE4 8 18 A222 (000-B3)
(000-C6) ALRE5 9 19 ABVOA (002-5)
(000-C6) ALRE6 10 20 ABSIA (002-5)
P1
A B
1 AL20 (000-A1)
2 AL21 (000-A1)
3 AL22 (000-A1)
4 AL23 (000-A1)
5
6 AL24 (000-A1)
7 AL25 (000-A1)
8 AL26 (000-A1)
9 AL27 (000-A1)
P2
B A
AMAPA
F1
+20
(002-5) AF00A
(001-B6) A221
(002-5) AF02A
(002-5) AF03A
(002-5) AF04A
(002-5) AF05A
(002-5) AF01A
S41-1
S41-2
(002-1) AMAPA
S41-3
(002-5) AF32A
S41-4
+20A (001-A6)
PS2
AVRAL 002-2
AR09L 002-2
AR07L 002-2
AR06L 002-2
AR05L 002-2
AR04L 002-2
AR03L 002-2
AR02L 002-2
AR01L 002-2
AR00L 002-2
PS3
AS43L 002-3
AS42L 002-3
AS41L 002-3
AS40L 002-3
AS07L 002-3
AS06L 002-3
AS05L 002-3
AS04L 002-3
AS03L 002-3
AS02L 002-3
AS01L 002-3
AS00L 002-3
PS4
AVB4L 002-3
AVB3L 002-3
AVB2L 002-3
AVB1L 002-3
AS A7L 002-3
ASA6L 002-2
ASA5L 002-3
ASA4L 002-2
ASA3L 002-3
ASA2L 002-3
ASA1L 002-2
ASA0L 002-3
D1

Nota:

AZZ1 INDICA UN COLLEGAMENTO DI MASSA.

AZZ1 INDICATES A GROUNDED TERMINAL.

REV				
	2	Vedi F.V.	23-9-68	Brunelli
	3	Vedi F.V.	28-6-69	

CHAPTER 001

comp.

emiss.

appr.

TAV 460 - SCHEMA ELETTRICO CONS. MAN.
ELECTRIC DIAGRAM MAIN. CONS

rappl.

GENERAL ELECTRIC

sez - sec.

loc.

N° 14033 0324

cont. su fo. — fo. 2

Cod. 3896037 S

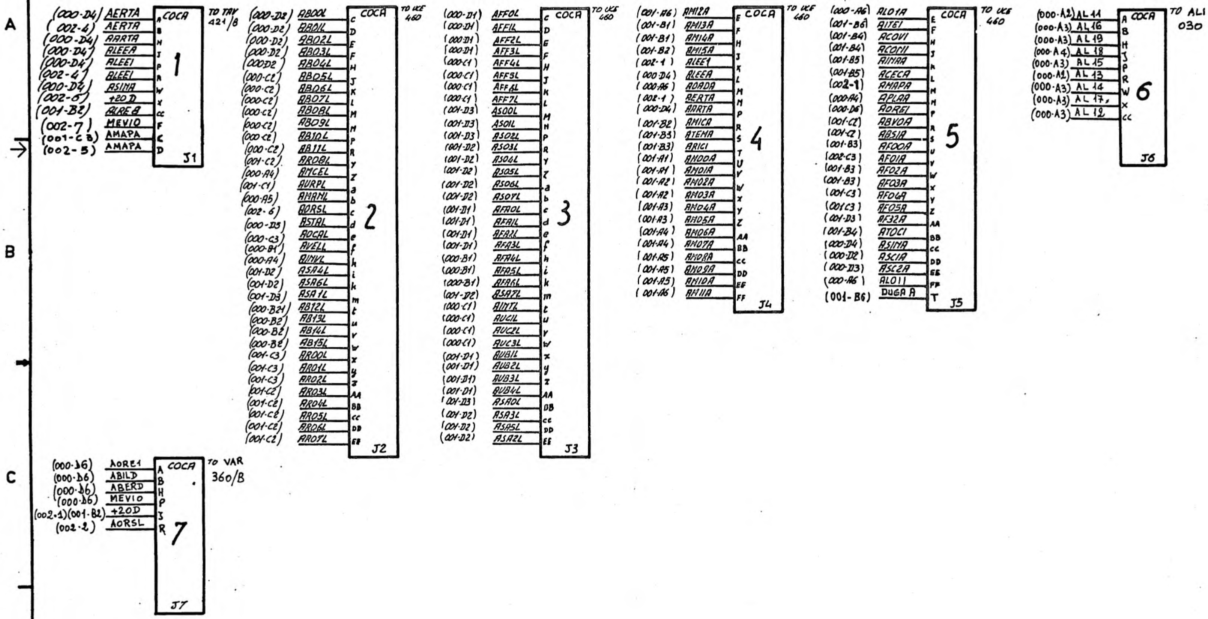
(000-D4) AERTA A
(002-4) AERTA B
(000-D4) AARTA H
(000-D4) ALEEA J
(000-D4) ALEEI P
(002-4) ALEEI R
(000-D4) ASINA W
(002-6) +20 D X
(001-B2) ALRE B CC
(002-7) MEVIO F
(001-C3) AMAPA C
(002-5) AMAPA D
COCA
1
J1
TO TAV 421/B
(000-D2) AB00L C
(000-D2) AB01L D
(000-D2) AB02L E
(000-D2) AB03L F
(000-D2) AB04L H
(000-C2) AB05L J
(000-C2) AB06L K
(000-C2) AB07L L
(000-C2) AB08L M
(000-C2) AB09L N
(000-C2) AB10L P
(000-C2) AB11L R
(001-C2) AR08L Y
(000-A4) AMCEL Z
(001-C1) AURPL a
(000-A5) AMANL b
(002-6) AORSL c
(000-D5) ASTAL d
(000-C3) AOCAL e
(000-B1) AVELL f
(000-A4) AINVL h
(001-D2) ASA4L i
(001-D2) ASA6L k
(001-D3) ASA1L m
(000-B2) AB12L t
(000-B2) AB13L u
(000-B2) AB14L v
(000-B2) AB15L w
(001-C3) AR00L x
(001-C3) AR01L y
(001-C3) AR02L z
(001-C2) AR03L AA
(001-C2) AR04L BB
(001-C2) AR05L CC
(001-C2) AR06L DD
(001-C2) AR07L EE
COCA
2
J2
TO UCE 460
(000-D1) AFF0L C
(000-D1) AFF1L D
(000-D1) AFF2L E
(000-D1) AFF3L F
(000-C1) AFF4L H
(000-C1) AFF5L J
(000-C1) AFF6L K
(000-C1) AFF7L L
(001-D3) AS00L M
(001-D3) AS01L N
(001-D3) AS02L P
(001-D2) AS03L R
(001-D2) AS04L Y
(001-D2) AS05L Z
(001-D2) AS06L a
(001-D2) AS07L b
(001-D1) AFA0L c
(001-D1) AFA1L d
(001-D1) AFA2L e
(001-D1) AFA3L f
(000-B1) AFA4L h
(000-B1) AFA5L i
(000-B1) AFA6L k
(001-D2) ASA7L m
(000-C1) AINTL t
(000-C1) AUC1L u
(000-C1) AUC2L v
(000-C1) AUC3L w
(001-D1) AUB1L x
(001-D1) AUB2L y
(001-D1) AUB3L z
(001-D1) AUB4L AA
(001-D3) ASA0L BB
(001-D2) ASA3L CC
(001-D2) ASA5L DD
(001-D2) ASA2L EE
COCA
3
J3
TO UCE 460
(001-A6) AMI2A E
(001-B1) AMI3A F
(001-B1) AMI4A H
(001-B2) AMI5A J
(002-1) ALEE1 K
(000-D4) ALEEA L
(000-A6) AOADA M
(002-1) AERTA N
(000-D4) AARTA P
(001-B2) AMICA R
(001-B3) ATEMA S
(001-B3) ARICI T
(001-A1) AM00A U
(001-A1) AM01A V
(001-A2) AM02A W
(001-A2) AM03A X
(001-A3) AM04A Y
(001-A3) AM05A Z
(001-A4) AM06A AA
(001-A4) AM07A BB
(001-A5) AM08A CC
(001-A5) AM09A DD
(001-A5) AMI0A EE
(001-A6) AMI1A FF
COCA
4
J4
TO UCE 460
(000-A6) AL01A E
(001-B6) AITEI F
(001-B4) ACOVI H
(001-B4) ACONI J
(001-B5) AINAA K
(001-B5) ACECA L
(002-1) AMAPA M
(000-A4) APLAA N
(000-D6) AOREI P
(001-C2) ABVOA R
(001-C2) ABSIA S
(001-B3) AF00A U
(002-C3) AF01A V
(001-B3) AF02A W
(001-B3) AF03A X
(001-C3) AF04A Y
(001-C3) AF05A Z
(001-D3) AF32A AA
(001-B4) ATOCI BB
(000-D4) ASINA CC
(000-D2) ASC1A DD
(000-D3) ASC2A EE
(000-A6) AL011 FF
(001-B6) DUGA A T
COCA
5
J5
TO UCE 460
(000-A2) AL 11 A
(000-A3) AL 16 B
(000-A3) AL 19 H
(000-A4) AL 18 J
(000-A3) AL 15 P
(000-A2) AL 13 R
(000-A3) AL 14 W
(000-A3) AL 17, X
(000-A3) AL 12 CC
COCA
6
J6
TO ALI 030
(000-D6) AORE1 A
(000-D6) ABILD B
(000-D6) ABERD H
(000-D6) MEVIO P
(002-1)(001-B2) +20D J
(002-2) AORSL R
COCA
7
J7
TO VAR 360/B

REV			
	0	96324	16-2-68
	1	Var. F. u.	11.6.68
	2	D-P	23.8.68

CHAPTER
002

comp.
emiss.
appr.

CONNETTORI CAVI
TAV 460 - CABLE CONNECTORS

Foppl

GENERAL ELECTRIC

sez - sec.
loc.

Nº 140 13 062 3
cont. su fo. — fo 1

Cod. 3896037 S

S.T.

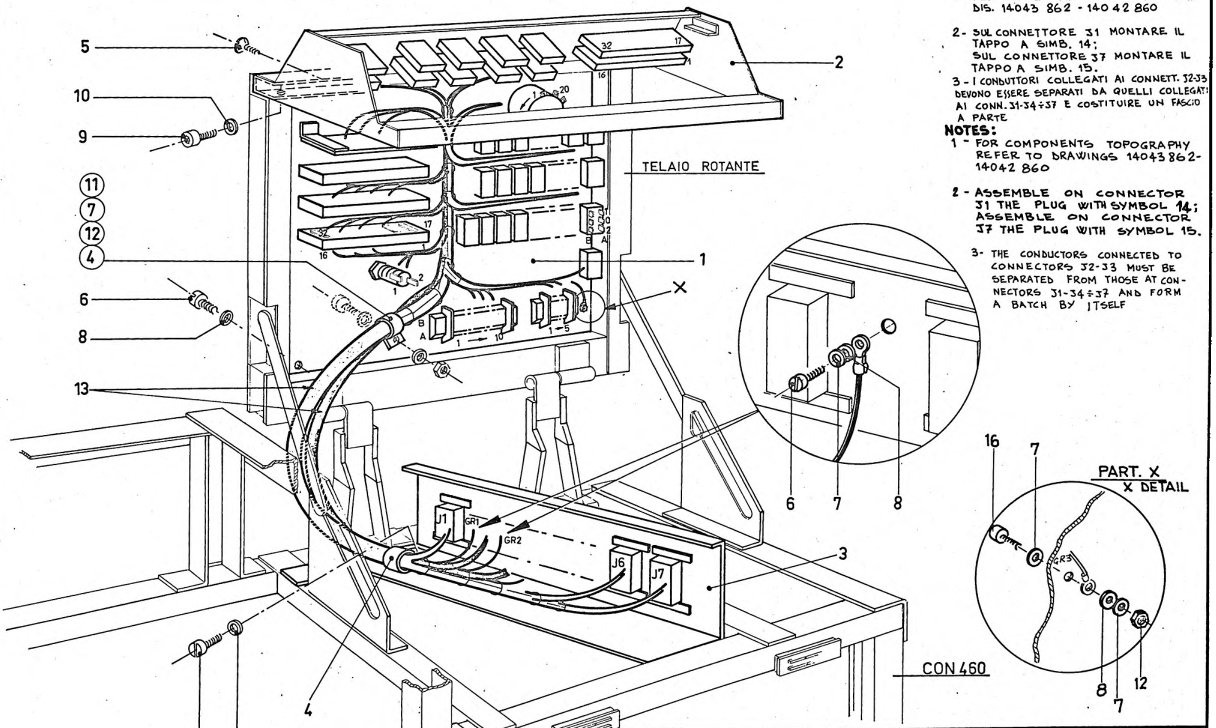
5
10
9
⑪
⑦
⑫
④
6
8
13
2
32
17
16
20
TELAIO ROTANTE
1
X
B
A
1 → 10
1 ÷ 5
J1
GR1
GR2
J6
J7
3
4
6
7
8
CON 460
16
7
PART. X
X DETAIL
GR3
8
7
12
6
7

NOTE:

1- PER TOPOGRAFIA COMPONENTI VED. DIS. 14043 862 - 140 42 860

2- SUL CONNETTORE J1 MONTARE IL TAPPO A SIMB. 14;
SUL CONNETTORE J7 MONTARE IL TAPPO A SIMB. 15.

3 - I CONDUTTORI COLLEGATI AI CONNETT. J2-J3 DEVONO ESSERE SEPARATI DA QUELLI COLLEGATI AI CONN. J1-J4÷J7 E COSTITUIRE UN FASCIO A PARTE

NOTES:

1 - FOR COMPONENTS TOPOGRAPHY REFER TO DRAWINGS 14043 862-14042 860

2 - ASSEMBLE ON CONNECTOR J1 THE PLUG WITH SYMBOL 14;
ASSEMBLE ON CONNECTOR J7 THE PLUG WITH SYMBOL 15.

3- THE CONDUCTORS CONNECTED TO CONNECTORS J2-J3 MUST BE SEPARATED FROM THOSE AT CONNECTORS J1-J4÷J7 AND FORM A BATCH BY ITSELF

GENERAL ELECTRIC		TAV 460	MOD.	DATA	VISTO	N°. CODICE 0646524 B
Scala	Firma 8-68 IUGGERI	ASSIEME GENERALE	96324	16-2-68		npm | DISEGNO
ST		GENERAL GROUP	Vedi F.V	11. 6. 68		
			DEF	23.9.68		N°. DISEGNO Fo.1(2) 140 43 861 2
MAT.		TT	FIN.			

F.lo 297 x 420

cod. 3896103 T

FIRMA *SIGN*	IND ORIG	GRUPPO-*GROUP*	ORD APPL.	REV.	DATA
			96324	0	16.2.68
			Vedi F.V.	1	11.6.68
			DEF	2	23.9.68

COD. ARG. ATT UL ATT UL ATT UL ATT UL ATT UL ATT UL

COD. 0646524 B.

SIGLA-NAME

QUANTIT. tal.80 3=Nuova ut. 8=Variaz. quant. 6÷12=Utiliz. sop.

RIF. ITEM	Nº DIS.-*DRAW No*	Nº COD	DESCR.	01	02	03	04	05	06	UM	TD
1	140 43 862	0842619V	CONSOLE MANUTENZIONE	1							
2	140 42 860	0842620T	CONSOLE OPERATIVA	1							
3	140 43 195	08427782	PIASTRA DI SCAMBIO	1							
4		5618054W	SERRACAVO LOOPING TIP.02	2							
5		6312744D	VITE T.S. M4×10	4							
6		6311243S	VITE T.C. M4×10	7							
7		6331104X	RONDELLA PIANA ϕ4.3	7							
8		6332104B	RONDELLA ELASTICA ϕ4.3	7							
9		6313130V	VITE T.C. CAVA ESAG. M5×10	2							
10		6332105F	RONDELLA ELASTICA ϕ5.3	2							
11		6311247T	VITE T.C. M4×20	1							
12		6321104W	DADO ESAG. MEDIO M4	2							
13		0001868X	SPIRALE PER CABLAGGI 500015.2	mt. 1							
14	140 44 865	0643045B	CONNETT. TAPPO X TELECONS	1							
15	140 44 865	0643044F	CONNETT. TAPPO X CONTAORE	1							
16		6311245K	VITE T.C. M4×15	1							
	14033 032		SCHEMA ELETTRICO								
	14013 062		SCHEMA LOGICO CONN. CAVI								
	140 04 105		TABELLE DI CABLAGGIO Fo.38								
		0001431D	PIN AMP TIPO 66106-1	155							
		0001602W	PIN AMP TIPO 66098-1	28							
		5613348D	CAPOCORDA AMP TIPO 34111	4							
		5613333D	CAPOCORDA AMP TIPO 130477	18							
		0000806K	CAPOCORDA AMP TIPO 130750	12							
		0001340J	CONDUTTORE AWG 24 NERO	mt. 5							
		0002000S	CONDUTTORE AWG 24 GIALLO	mt. 100							
		0000924T	COPPIA TWIST AWG 24	mt. 100							
		0001269W	CONDUTTORE AWG 16 NERO	mt. 20							
		0002003B	CONDUTTORE AWG 16 GIALLO	mt. 20							

TIT. TAV 460 - ASSIEME GENERALE - GENERAL GROUP

COMP. USSER 8-68	GENERAL ELECTRIC	STAND.	TP	FOR.	Nº 140 43 861 3
APPROV.					CONT. SU FO. / FO. 2

Cod. 3896033 Z

2

GENERAL ELECTRIC Product Service	DENOMINAZIONE U.E. APPARECCHIATURA PROVA PIASTRE *S.U. DESCRIPTION* BOARD TESTER	EVOLUZIONE SCHEMI U.E. *F.C.O. DRAWING STATUS·LOG*	CODICE / *CODE* 0646702 Y Nº SERIE / *SERIAL No.*	SIGLA / *NAME* VAR380 P. 1 DISTINTA SCHEMI *DRAWING LIST*

DATA DI ESECUZ. O.M. *INSTALL: DATE F.C.O.*	
O. M. / *F.C.O. No.* Nº SCHEMA *DRAWING No.*	
14612015	
14612016	1/2
	2/3
	3/4
	4/5
	5/6
	6/7
	7/8
	8/9
	9/10
	10/11
	11/12
	12/13
	13/14
	14/15
	15/16
	16/17
	17/18
	18/19
	19/20
	20/21
	21/22
	22/23
	23/24
	24/25
↓	25/26

DATA DI ESECUZ. O.M. *INSTALL DATE F.C.O.*	
O. M. / *F.C.O. No.* Nº SCHEMA *DRAWING No.*	
	26/27
	27/28
	28/29
	29/30
	30/31
	31/32
	32/33
	33/34
	34/35
	35/36
	36/37
	37/38
↓	38
14623040	
14624041	
14624042	
14643542	1/2
↓	2
14644543	1/2

8/1968 | 4.031.0.582.0

Mod. 3112 A

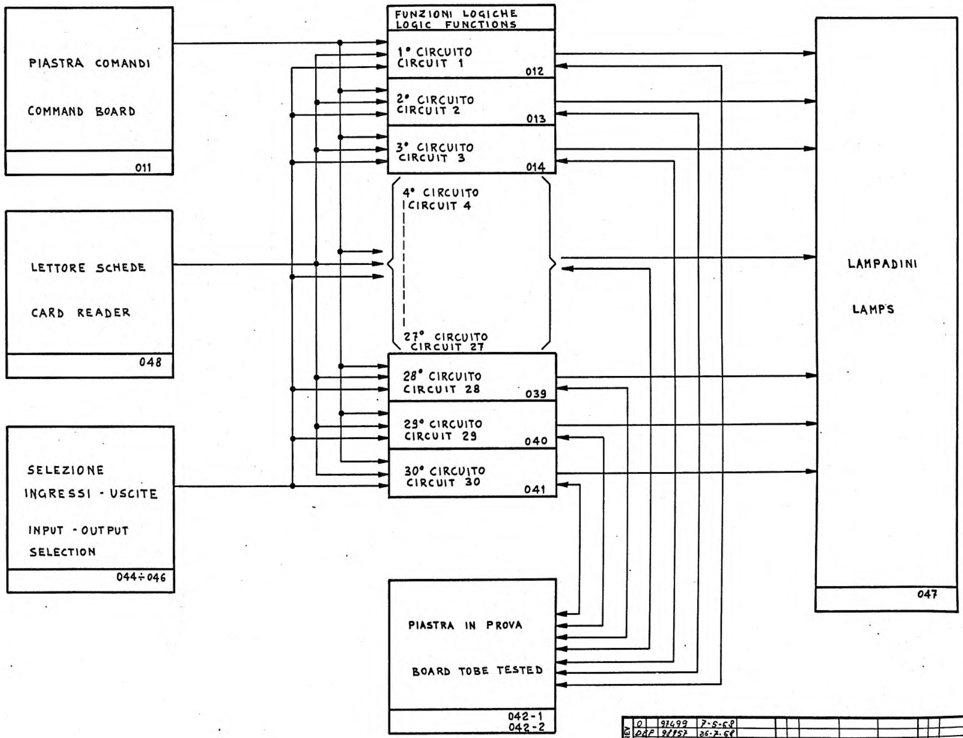
PIASTRA COMANDI
COMMAND BOARD
011
LETTORE SCHEDE
CARD READER
048
SELEZIONE
INGRESSI - USCITE
INPUT - OUTPUT
SELECTION
044÷046
FUNZIONI LOGICHE
LOGIC FUNCTIONS
1° CIRCUITO
CIRCUIT 1
012
2° CIRCUITO
CIRCUIT 2
013
3° CIRCUITO
CIRCUIT 3
014
4° CIRCUITO
CIRCUIT 4
27° CIRCUITO
CIRCUIT 27
28° CIRCUITO
CIRCUIT 28
039
29° CIRCUITO
CIRCUIT 29
040
30° CIRCUITO
CIRCUIT 30
041
PIASTRA IN PROVA
BOARD TOBE TESTED
042-1
042-2
LAMPADINI
LAMPS
047

REV			
0		97499	7-5-68
DEF		98957	26-7-68

comp. Biagini
emiss.
appr.
appl.

SCHEMA A BLOCCHI GENERALE
MAJOR BLOCK DIAGRAM

GENERAL ELECTRIC
sez.-sec.
loc.

VAR 380

N° 146120150
cont. su fo. / fo. 1

Cod. 3994037 3

S.T.

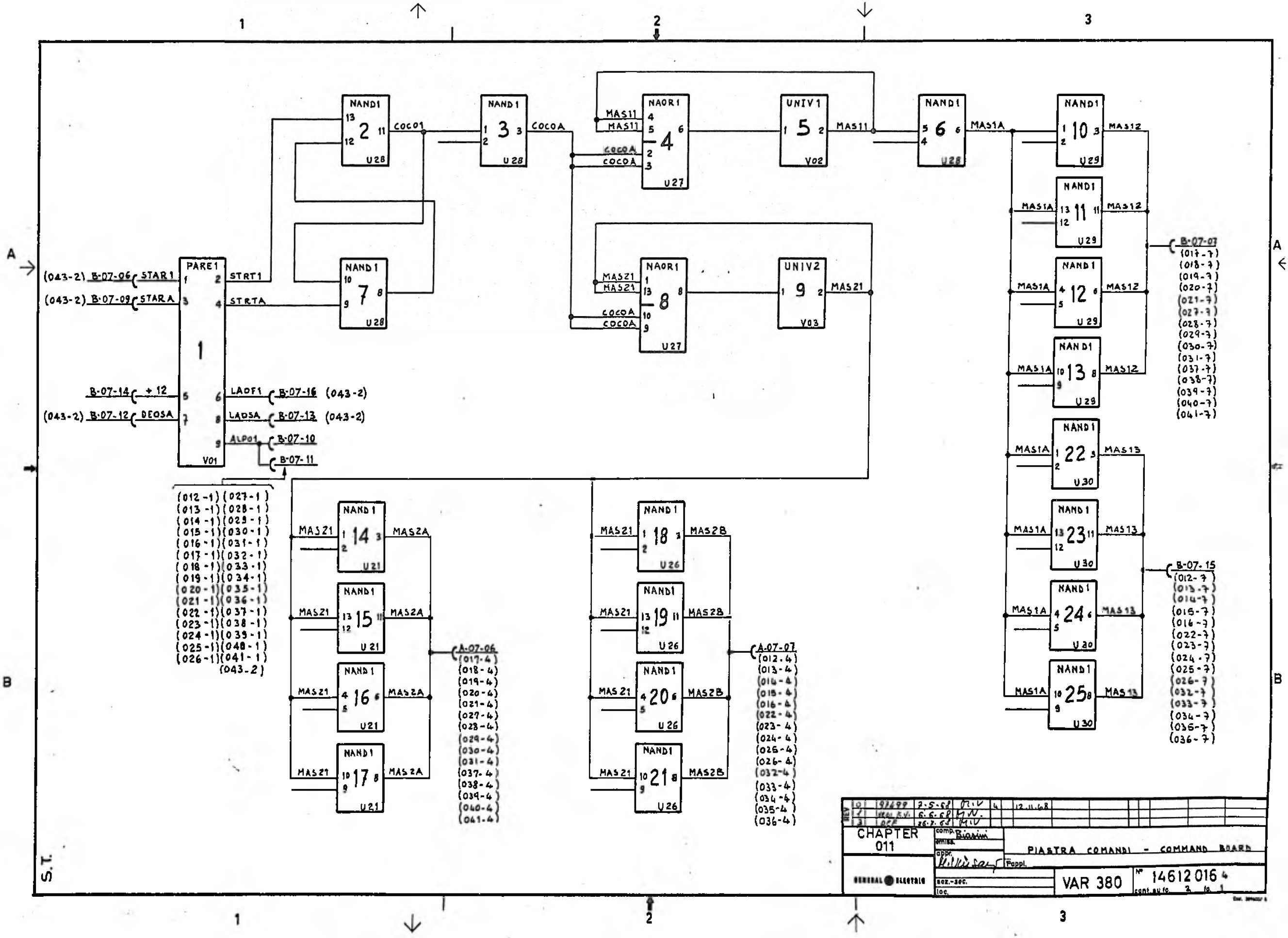
1
2
3
A
B
PARE1
1
V01
STAR1
STARA
STRT1
STRTA
+12
DEOSA
LAOF1
LADSA
ALPO1
(043-2) B-07-06
(043-2) B-07-09
B-07-14
(043-2) B-07-12
B-07-16 (043-2)
B-07-13 (043-2)
B-07-10
B-07-11
NAND1
2
U28
COCO1
3
COCOA
7
NAOR1
4
U27
MAS11
8
MAS21
UNIV1
5
V02
UNIV2
9
V03
6
MAS1A
10
U29
MAS12
11
12
13
22
U30
MAS13
23
24
25
B-07-07
(017-7) (018-7) (019-7) (020-7) (021-7) (027-7) (028-7) (029-7) (030-7) (031-7) (037-7) (038-7) (039-7) (040-7) (041-7)
B-07-15
(012-7) (013-7) (014-7) (015-7) (016-7) (022-7) (023-7) (024-7) (025-7) (026-7) (032-7) (033-7) (034-7) (035-7) (036-7)
(012-1) (013-1) (014-1) (015-1) (016-1) (017-1) (018-1) (019-1) (020-1) (021-1) (022-1) (023-1) (024-1) (025-1) (026-1)
(027-1) (028-1) (029-1) (030-1) (031-1) (032-1) (033-1) (034-1) (035-1) (036-1) (037-1) (038-1) (039-1) (040-1) (041-1) (043-2)
14
U21
MAS2A
15
16
17
A-07-06
(017-4) (018-4) (019-4) (020-4) (021-4) (027-4) (028-4) (029-4) (030-4) (031-4) (037-4) (038-4) (039-4) (040-4) (041-4)
18
U26
MAS2B
19
20
21
A-07-07
(012-4) (013-4) (014-4) (015-4) (016-4) (022-4) (023-4) (024-4) (025-4) (026-4) (032-4) (033-4) (034-4) (035-4) (036-4)
S.T.

REV						
0	97699	7.5.68	M.V.	4		12.11.68
1	REAL E.V.	6.6.68	F.W.			
3	OCP	26.7.68	M.V.			

CHAPTER
011

comp. Biasini
emiss.
appr. [illegible]
rappl.

PIASTRA COMANDI - COMMAND BOARD

GENERAL ELECTRIC

soz.-soc.
loc.

VAR 380

Nº 14612016 4
cont. su fo. 2 fo. 1

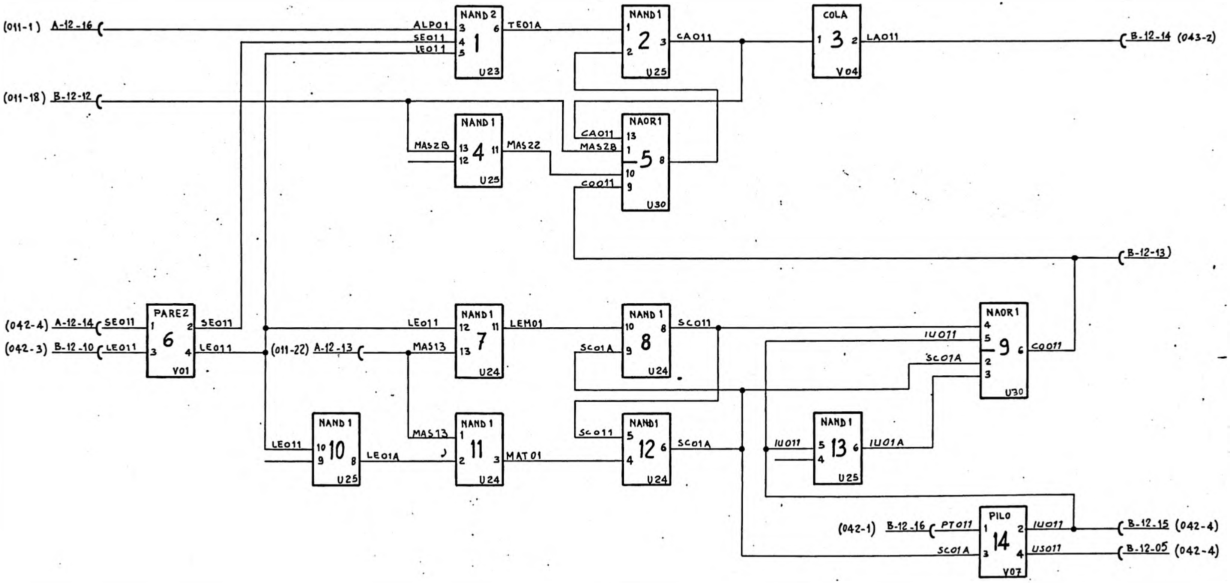

(011-1) A-12-16
ALPO1
SEO11
LEO11
NAND 2
1
U23
TEO1A
NAND 1
2
U25
CAO11
COLA
3
V04
LAO11
B-12-14 (043-2)
(011-18) B-12-12
NAND 1
4
U25
MAS2B
MAS22
NAOR1
5
U30
CAO11
MAS2B
COO11
B-12-13
(042-4) A-12-14
(042-3) B-12-10
SEO11
LEO11
PARE2
6
V01
SEO11
LEO11
(011-22) A-12-13
LEO11
MAS13
NAND 1
7
U24
LEM01
NAND 1
8
U24
SCO11
SCO1A
NAOR1
9
U30
IUO11
SCO1A
COO11
NAND 1
10
U25
LEO11
LEO1A
NAND 1
11
U24
MAS13
MAT01
NAND1
12
U24
SCO11
SCO1A
NAND 1
13
U25
IUO11
IUO1A
PILO
14
V07
(042-1) B-12-16
PT011
SCO1A
IUO11
USO11
B-12-15 (042-4)
B-12-05 (042-4)

O	97699	7-5-68	H.V		12.11.68
DEF	ISN. F.V.	26-7-68	H.V		

CHAPTER
012

GENERAL ● ELECTRIC

comp. Biasini
appr. H. Vlasa

FUNZIONI LOGICHE - CIRCUITO 1
LOGIC FUNCTIONS - CIRCUIT 1

VAR 380

N° 14612 0164
cont. su fo 3 fo 2

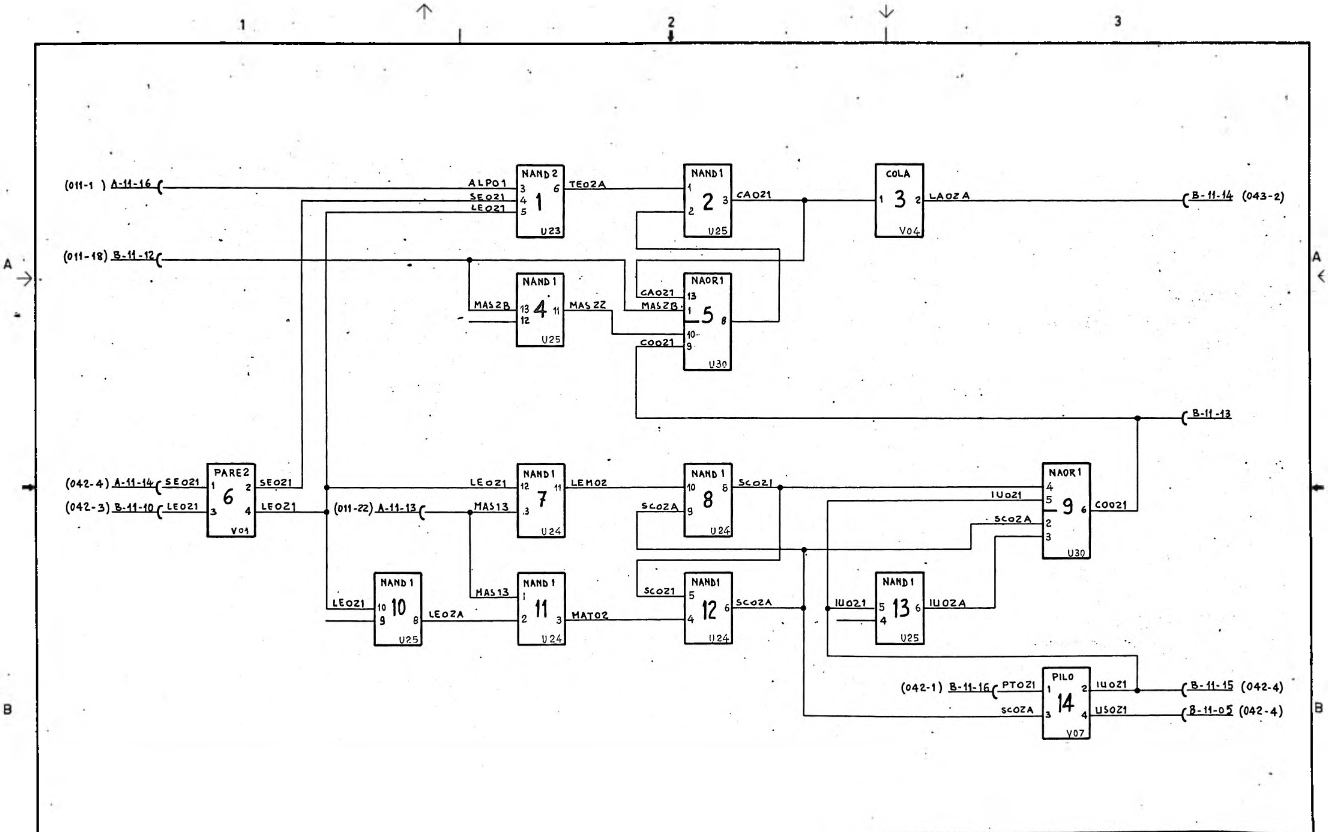
1
2
3
A
B
(011-1) A-11-16
ALPO1
SEO21
LEO21
NAND 2
1
U23
TEO2A
NAND 1
2
U25
CAO21
COLA
3
V04
LAOZ A
B-11-14 (043-2)
(011-18) B-11-12
NAND 1
4
U25
MAS2B
MAS 22
NAOR 1
5
U30
CAO21
MAS2B
COO21
B-11-13
(042-4) A-11-14
SEO21
(042-3) B-11-10
LEO21
PARE 2
6
V01
SEO21
LEO21
(011-22) A-11-13
MAS13
LEO21
NAND 1
7
U24
LEMO2
NAND 1
8
U24
SCO2A
SCO21
NAOR 1
9
U30
IUO21
SCO2A
COO21
NAND 1
10
U25
LEO21
LEO2A
NAND 1
11
U24
MAS13
MATO2
NAND 1
12
U24
SCO21
SCO2A
NAND 1
13
U25
IUO21
IUO2A
PILO
14
V07
(042-1) B-11-16
PTO21
SCO2A
IUO21
USO21
B-11-15 (042-4)
B-11-05 (042-4)
S.T.

REV	0	97499	7-5-68	RiU	4	12.11.68
	DEF	VEDI F.V.	26.7.68	RiU		

CHAPTER
013

comp. Biasini
emiss.
appr.

FUNZIONI LOGICHE - CIRCUITO 2
Papal LOGIC FUNCTIONS - CIRCUIT 2

GENERAL ELECTRIC

sez.-sec.

VAR 380

N° 14612 0164
cont. su fo 4 fo 3

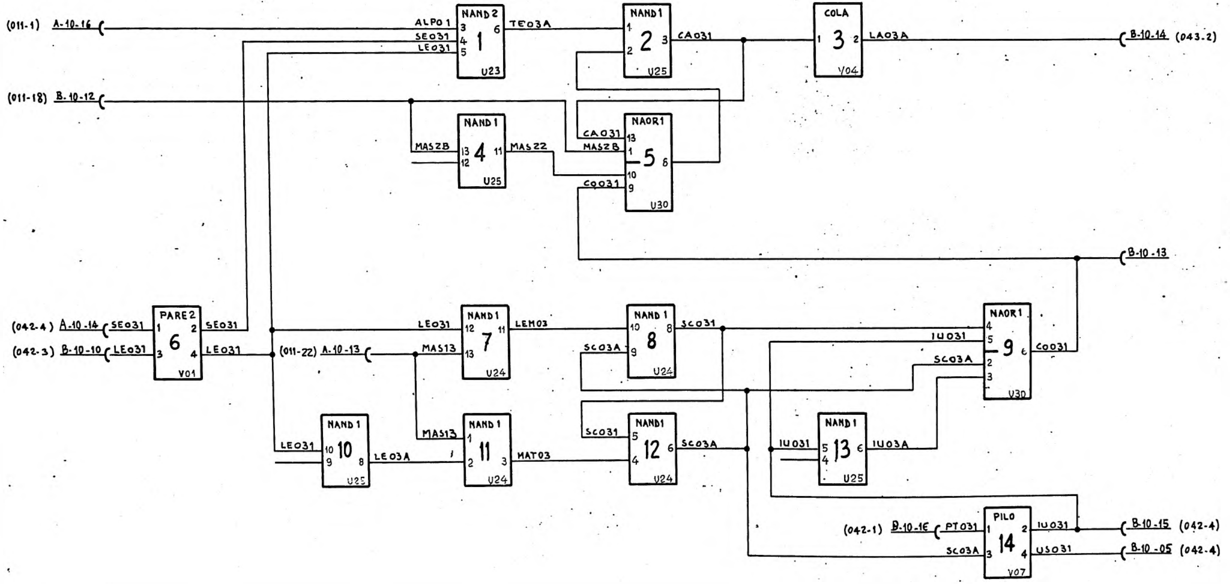
(011-1) A-10-16
ALPO 1
SE031
LE031
NAND 2
1
U23
TE03A
NAND 1
2
U25
CA031
COLA
3
V04
LA03A
B-10-14 (043.2)
(011-18) B-10-12
NAND 1
4
U25
MAS28
MAS22
NAOR 1
5
U30
CA031
MAS28
CO031
B-10-13
(042-4) A-10-14
SE031
(042-3) B-10-10
LE031
PARE 2
6
V01
SE031
LE031
(011-22) A-10-13
LE031
MAS13
NAND 1
7
U24
LEM03
NAND 1
8
U24
SC031
SC03A
NAOR 1
9
U30
IU031
SC03A
CO031
NAND 1
10
U25
LE031
LE03A
NAND 1
11
U24
MAS13
MAT03
NAND1
12
U24
SC031
SC03A
NAND 1
13
U25
IU031
IU03A
PILO
14
V07
(042-1) B-10-16
PT031
SC03A
IU031
US031
B-10-15 (042-4)
B-10-05 (042-4)

REV							
0	99699	7-5-68	RiVr.	4	12.11.68		
OSF	IEN GY.	26-7-68	RiV.				

CHAPTER
014

comp. Bianini
appr. V. Vilulan

GENERAL ELECTRIC

FUNZIONI LOGICHE - CIRCUITO 3
LOGIC FUNCTIONS - CIRCUIT 3

VAR 380

N° 14612 016 4
cont. su fo. 5 fo 4

S.T.

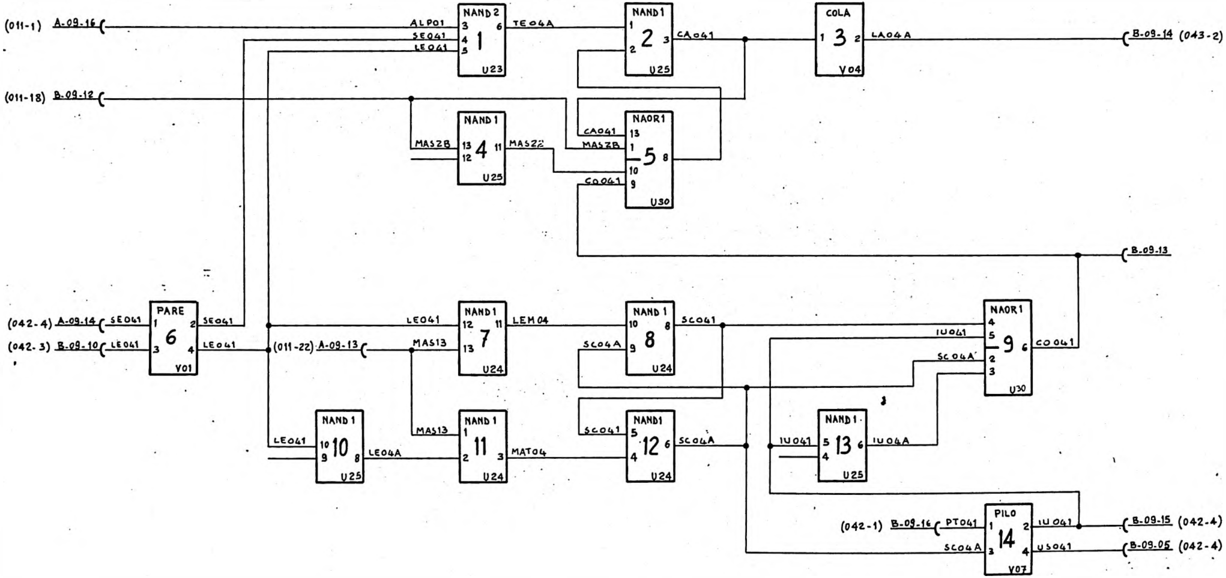
(011-1) A-09.16
ALPO1
SEO41
LEO41
NAND 2
1
U23
TEO4A
NAND 1
2
U25
CAO41
COLA
3
VO4
LAO4A
B-09-14 (043-2)
(011-18) B-09.12
NAND 1
4
U25
MASZB
MASZZ
NAOR 1
5
U30
CAO41
MASZB
COO41
B-09.13
(042-4) A-09.14
SEO41
(042-3) B-09.10
LEO41
PARE
6
VO1
SEO41
LEO41
LEO41
NAND 1
7
U24
LEM 04
(011-22) A-09-13
MAS13
NAND 1
8
U24
SCO41
SCO4A
NAOR 1
9
U30
IUO41
SCO4A
COO41
LEO41
NAND 1
10
U25
LEO4A
MAS13
NAND 1
11
U24
MATO4
SCO41
NAND1
12
U24
SCO4A
IUO41
NAND 1
13
U25
IUO4A
(042-1) B-09.16
PTO41
SCO4A
PILO
14
VO7
IUO41
USO41
B-09.15 (042-4)
B-09.05 (042-4)

REV	0		97699	7-5-68	K.U	4	12.11.68
	DEF		VEDI F.V.	26-7-68	K.U		

CHAPTER
015

comp. Bissini
uff. K. Vincon

FUNZIONI LOGICHE - CIRCUITO 4
rappl. LOGIC FUNCTIONS - CIRCUIT 4

GENERAL ELECTRIC

sez.-sec.
loc.

VAR 380

N° 14612 0164
cont. su fo. 6 fo. 5

S.T.

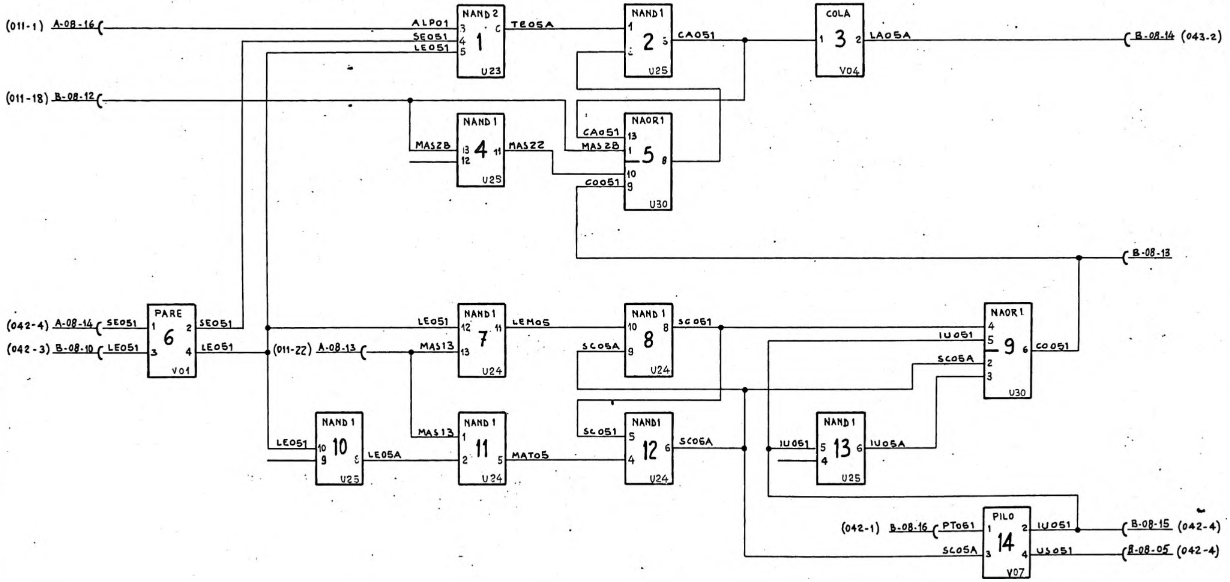
(011-1) A-08-16
ALPO1
SEO51
LEO51
NAND 2
1
U23
TEO5A
NAND 1
2
U25
CAO51
COLA
3
V04
LAO5A
B-08-14 (043-2)
(011-18) B-08-12
NAND 1
MAS28
4
U25
MAS22
CAO51
MAS28
COO51
NAOR 1
5
U30
B-08-13
(042-4) A-08-14 SEO51
(042-3) B-08-10 LEO51
PARE
6
V01
SEO51
LEO51
LEO51
NAND 1
7
U24
LEMOS
(011-22) A-08-13
MAS13
NAND 1
8
U24
SCO5A
SCO51
NAOR 1
9
U30
IUO51
SCO5A
COO51
LEO51
NAND 1
10
U25
LEO5A
MAS13
NAND 1
11
U24
MATO5
SCO51
NAND1
12
U24
SCO6A
IUO51
NAND 1
13
U25
IUO5A
(042-1) B-08-16 PTO61
SCO5A
PILO
14
V07
IUO51
USO51
B-08-15 (042-4)
B-08-05 (042-4)
A
B

REV	0	97499	7-5-68	K.U.	4	12.11.68
	DEF	VEDI R.V.	26-7-68	K.U.		

CHAPTER
016

comp
emiss Bianchi

appr Kikkawa

FUNZIONI LOGICHE - CIRCUITO 5
rappl LOGIC FUNCTION - CIRCUIT 5

GENERAL ELECTRIC

sez - sec
loc

VAR 380

N° 14612016 4
cont su fo 3 fo 4

S.T.

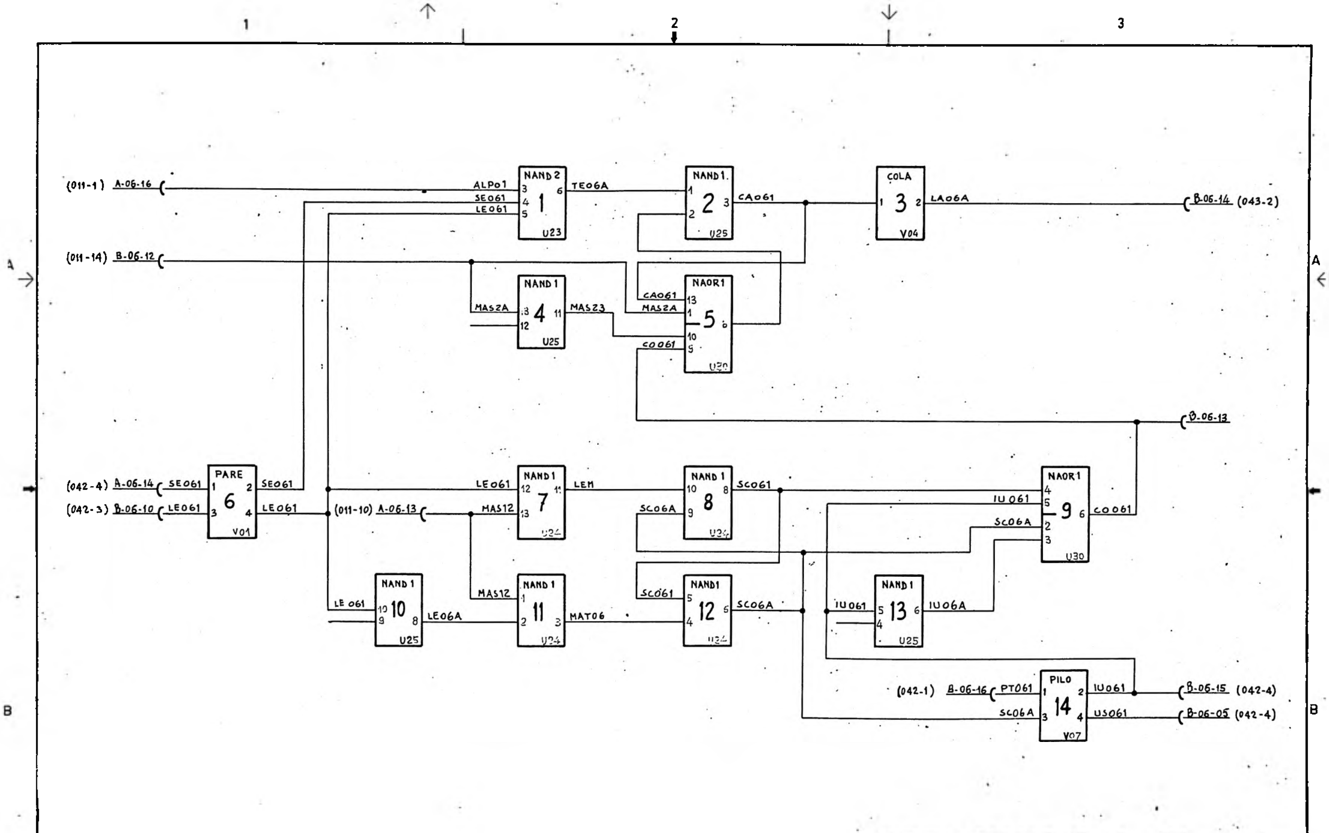
1
2
3
A
B
(011-1) A-06-16
ALPO1
SE061
LE061
NAND 2
1
U23
TEO6A
NAND 1.
2
U25
CA061
COLA
3
V04
LA06A
B-06-14 (043-2)
(011-14) B-06-12
MAS2A
NAND 1
4
U25
MAS23
CA061
MAS2A
CO061
NAOR 1
5
U20
B-06-13
(042-4) A-06-14
SE061
(042-3) B-06-10
LE061
PARE
6
V01
SE061
LE061
LE061
(011-10) A-06-13
MAS12
NAND 1
7
U24
LEM
SC06A
NAND 1
8
U24
SC061
IU061
SC06A
NAOR 1
9
U30
CO061
LE 061
NAND 1
10
U25
LE06A
MAS12
NAND 1
11
U24
MAT06
SC061
NAND1
12
U24
SC06A
IU061
NAND 1
13
U25
IU06A
(042-1) B-06-16
PT061
SC06A
PILO
14
V07
IU061
US061
B-06-15 (042-4)
B-06-05 (042-4)

REV	0	97499	7-5-68	H.V.	4	12.11.68
	DEF	ICAL E.V.	26-7-68	H.V.		

CHAPTER
017

comp. Biasini
emiss.
appr. H.Vitale

FUNZIONI LOGICHE - CIRCUITO 6
Toppl. LOGIC FUNCTIONS - CIRCUIT 6

GENERAL ELECTRIC

sez.-sec.
loc.

VAR 380

N° 14612016 4
cont. su fo 8 fo 7

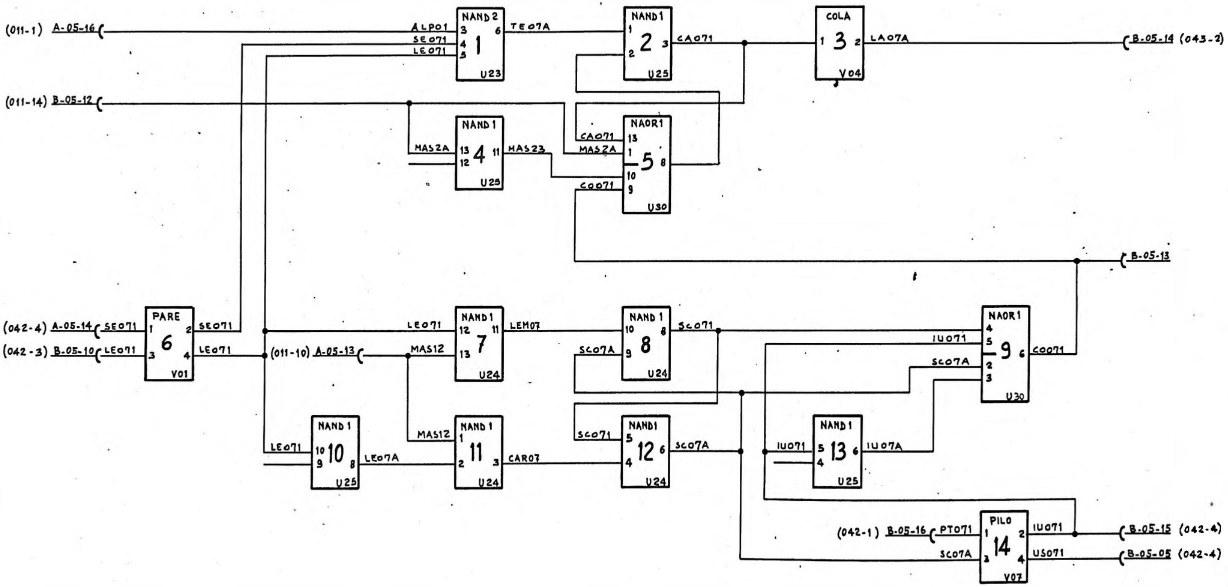
(011-1) A-05-16
ALPO1
SEO71
LEO71
NAND 2
1
U23
TEO7A
NAND 1
2
U25
CAO71
COLA
3
V04
LAO7A
B-05-14 (043-2)
(011-14) B-05-12
MAS2A
NAND 1
4
U25
MAS23
CAO71
MAS2A
COO71
NAOR 1
5
U30
B-05-13
(042-4) A-05-14
SEO71
(042-3) B-05-10
LEO71
PARE
6
V01
SEO71
LEO71
LEO71
(011-10) A-05-13
MAS12
NAND 1
7
U24
LEMO7
NAND 1
8
U24
SCO7A
SCO71
NAOR 1
9
U30
IUO71
SCO7A
COO71
LEO71
NAND 1
10
U25
LEO7A
MAS12
NAND 1
11
U24
CARO7
SCO71
NAND 1
12
U24
SCO7A
IUO71
NAND 1
13
U25
IUO7A
(042-1) B-05-16
PTO71
SCO7A
PILO
14
V07
IUO71
USO71
B-05-15 (042-4)
B-05-05 (042-4)
A
B

REV 0 | 97499 | 7-5-68 | MiV | 4 | 12.11.68
DEP | REAL F.V. | 25-7-68 | MiV

CHAPTER
018

comp. Biasini
emiss.
appr. Hilvinfan

FUNZIONI LOGICHE - CIRCUITO 7
Foppl. LOGIC FUNCTIONS - CIRCUIT 7

GENERAL ELECTRIC

sez.-sec.
loc.

VAR 380

Nº 14612016 4
cont. su fo. 9 fo 8

S.T.

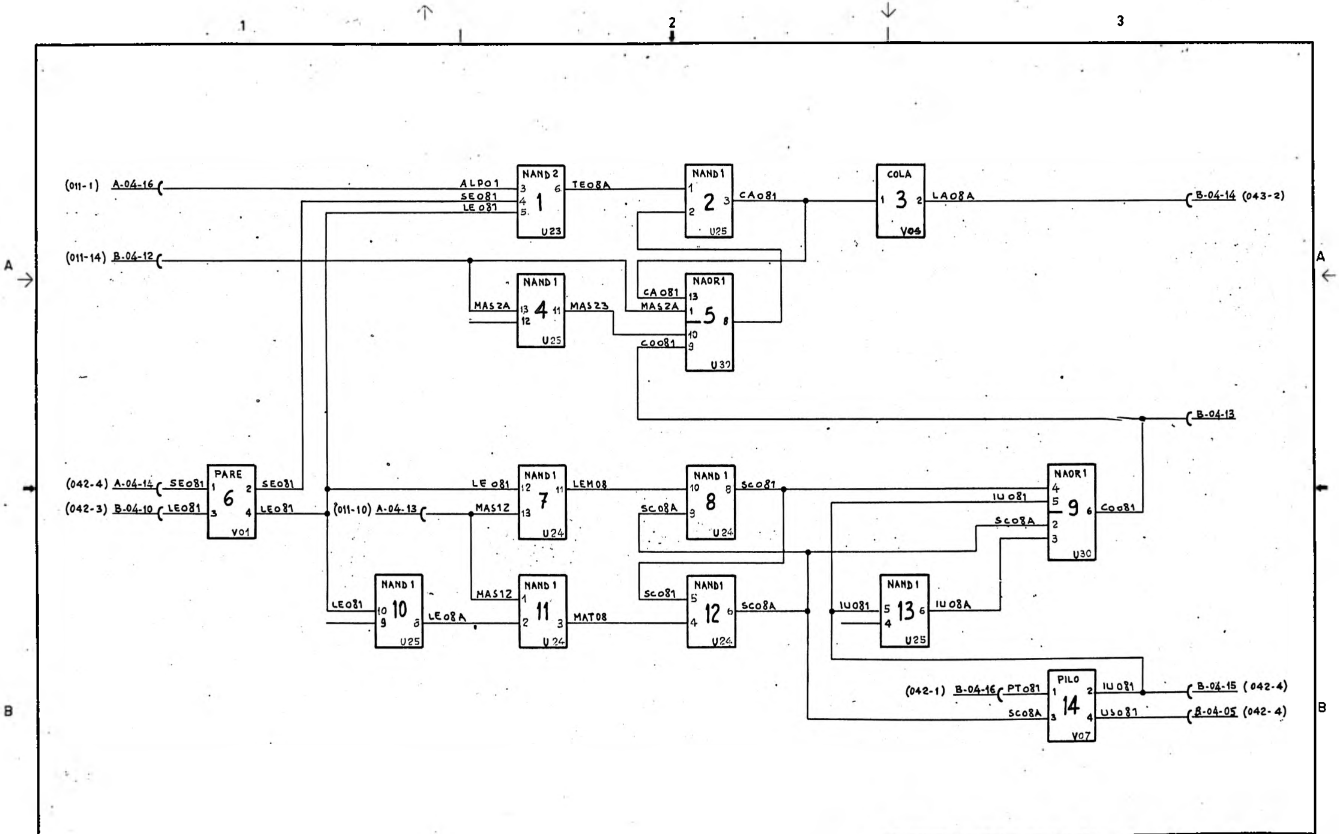
1
2
3
A
B
(011-1) A-04-16
ALPO1
SE081
LE081
NAND 2
1
U23
TEO8A
NAND 1
2
U25
CA081
COLA
3
V05
LAO8A
B-04-14 (043-2)
(011-14) B-04-12
NAND 1
4
U25
MAS2A
MAS23
NAOR 1
5
U32
CA081
MAS2A
CO081
B-04-13
(042-4) A-04-14
(042-3) B-04-10
SE081
LE081
PARE
6
V01
SE081
LE081
(011-10) A-04-13
LE081
MAS12
NAND 1
7
U24
LEM08
NAND 1
8
U24
SCO8A
SC081
NAOR 1
9
U30
IU081
SCO8A
CO081
LE081
NAND 1
10
U25
LE08A
MAS12
NAND 1
11
U24
MAT08
SC081
NAND 1
12
U24
SCO8A
IU081
NAND 1
13
U25
IU08A
(042-1) B-04-16
PT081
SCO8A
PILO
14
V07
IU081
US081
B-04-15 (042-4)
B-04-05 (042-4)

0 DEF	97499 VEDI R.V.	7-5-68 26-7-68	HIV HIV	4	12.11.68

CHAPTER
019

comp. Biasini
appr. HIV/12.68

FUNZIONI LOGICHE - CIRCUITO 8
Poppi LOGIC FUNCTIONS - CIRCUIT 8

GENERAL ELECTRIC

sez.-sec.
loc

VAR 380

Nº 14612 016 4
cont. su fo 10 fo 9

S.T.

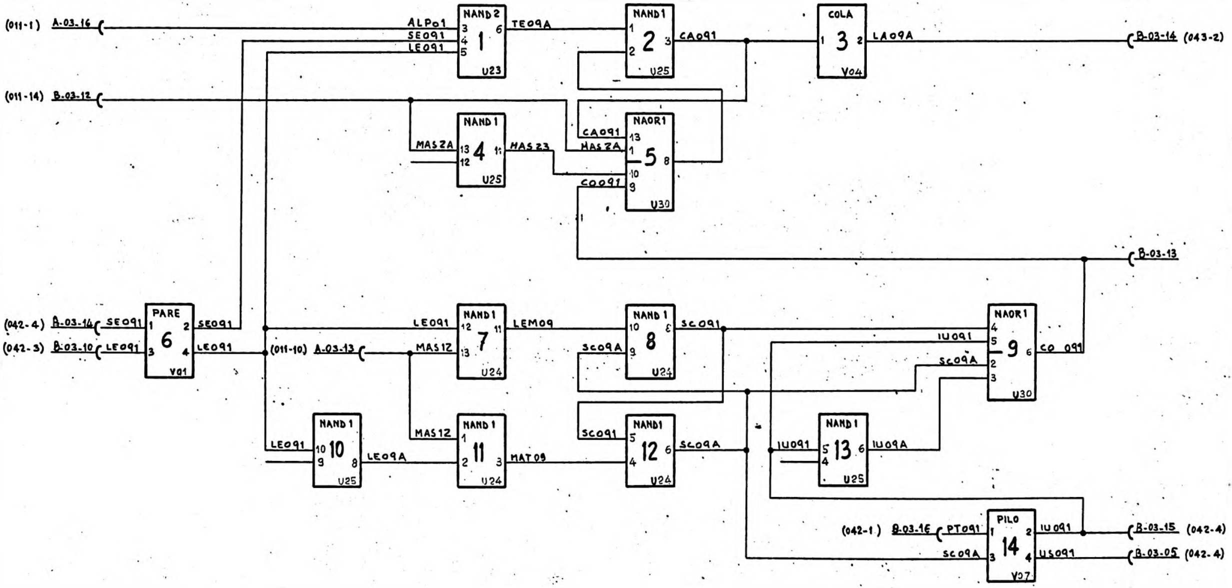
(011-1) A-03.16
ALP01
SE091
LE091
NAND 2
1
U23
TE09A
NAND 1
2
U25
CA091
COLA
3
V04
LA09A
B-03-14 (043-2)
(011-14) B-03.12
MASZA
NAND 1
4
U25
MAS23
CA091
MASZA
CO091
NAOR 1
5
U30
B-03-13
(042-4) A-03-14
SE091
(042-3) B-03-10
LE091
PARE
6
V01
SE091
LE091
(011-10) A-03-13
LE091
MAS12
NAND 1
7
U24
LEM09
SC09A
NAND 1
8
U24
SC091
IU091
SC09A
NAOR 1
9
U30
CO 091
LE091
NAND 1
10
U25
LE09A
MAS12
NAND 1
11
U24
MAT09
SC091
NAND 1
12
U24
SC09A
IU091
NAND 1
13
U25
IU09A
(042-1) B-03-16
PT091
SC09A
PILO
14
V07
IU091
US091
B-03-15 (042-4)
B-03-05 (042-4)

0	37499	7-5-68
DEF	1ECO F.L.F.	26-2-68

CHAPTER
020

comp. Bianini

FUNZIONI LOGICHE - CIRCUITO 9
LOGIC FUNCTIONS - CIRCUIT 9

GENERAL ELECTRIC

VAR 380

N° 14612 0164
cont. su fo. 11 fo. 10

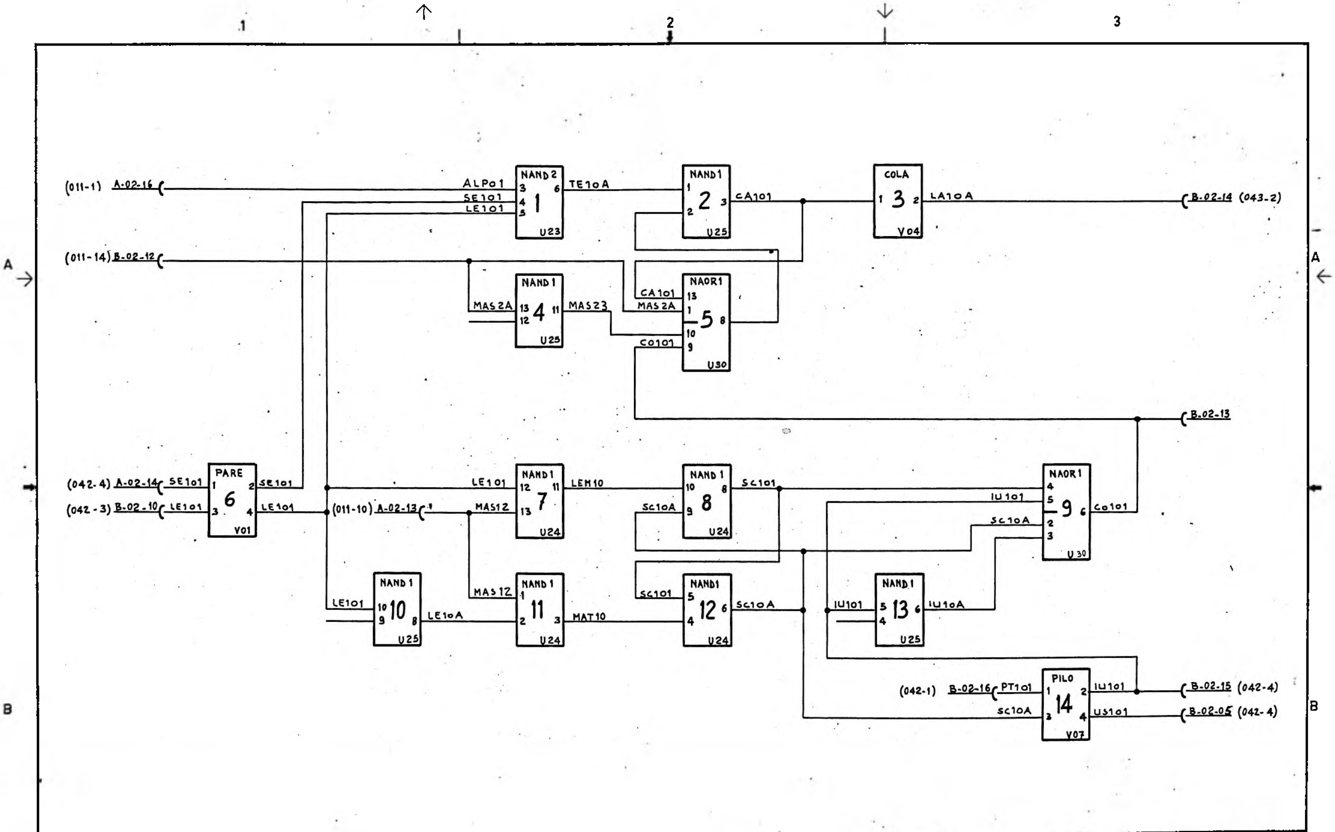
1
2
3
A
B
(011-1) A-02-16
ALPO1
SE101
LE101
NAND 2
1
U23
TE10A
NAND 1
2
U25
CA101
COLA
3
V04
LA10A
B-02-14 (043-2)
(011-14) B-02-12
MAS2A
NAND 1
4
U25
MAS23
CA101
MAS2A
NAOR 1
5
U30
CO101
B-02-13
(042-4) A-02-14
SE101
(042-3) B-02-10
LE101
PARE
6
V01
SE101
LE101
(011-10) A-02-13
LE101
MAS12
NAND 1
7
U24
LEM10
NAND 1
8
U24
SC101
SC10A
NAOR 1
9
U30
IU101
SC10A
CO101
LE101
NAND 1
10
U25
LE10A
MAS12
NAND 1
11
U24
MAT10
SC101
NAND1
12
U24
SC10A
IU101
NAND 1
13
U25
IU10A
(042-1) B-02-16
PT101
SC10A
PILO
14
V07
IU101
US101
B-02-15 (042-4)
B-02-05 (042-4)
S.T.

REV						
	0	97690	7-5-68	M.U.	4	12.11.68
	DEF	VEDI RV	21-7-61	M.U.		

CHAPTER
021

comp. Biasini
emiss.
appr. M. Vaifa

FUNZIONI LOGICHE - CIRCUITO 10
Toppl. LOGIC FUNCTIONS - CIRCUIT 10

GENERAL ELECTRIC

sez.-sec.
loc.

VAR 380

N° 14612 016 4
cont. su fo. 12 fo. 11

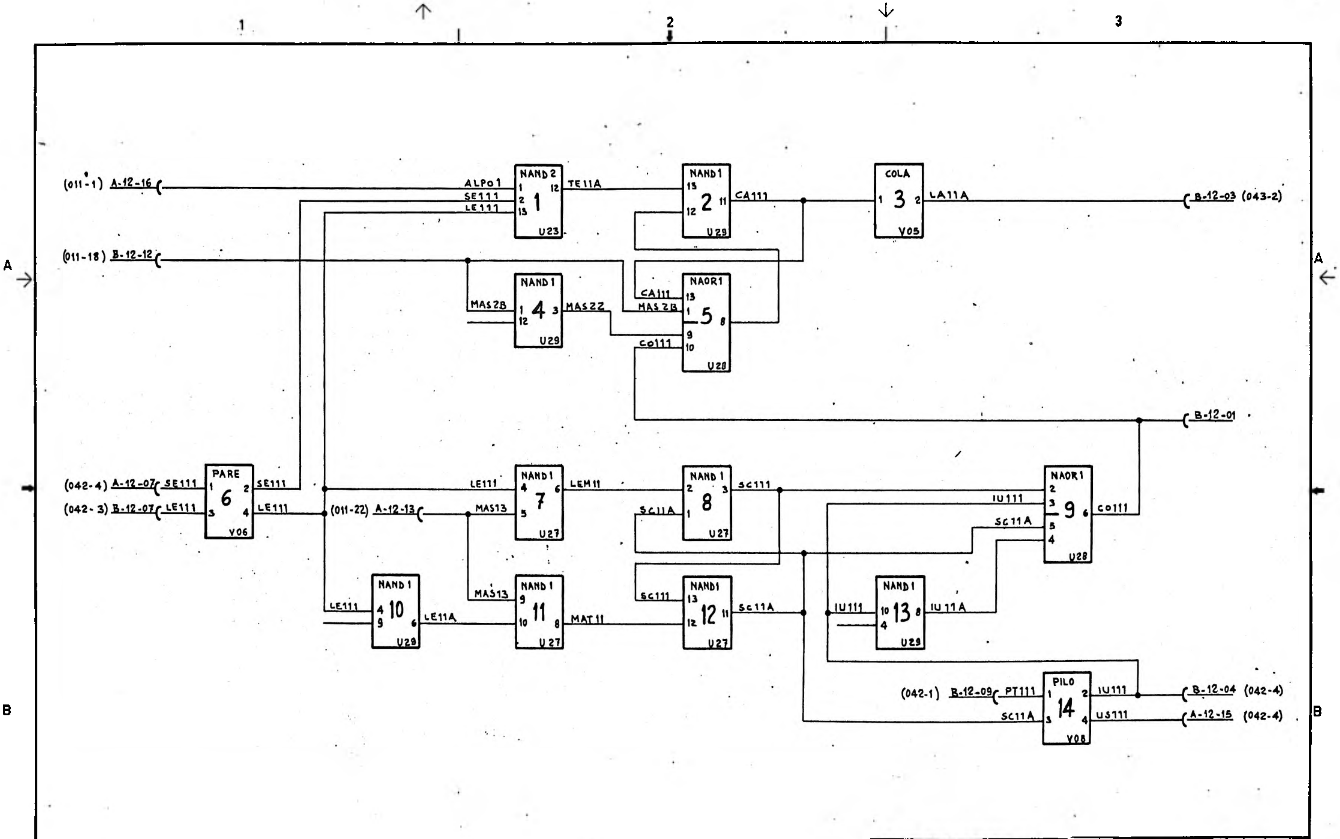
1
2
3
A
B
(011-1) A-12-16
ALPO1
SE111
LE111
NAND 2
1
U23
TE11A
NAND 1
2
U29
CA111
COLA
3
V05
LA11A
B-12-03 (043-2)
(011-18) B-12-12
MAS2B
NAND 1
4
U29
MAS22
CA111
MAS2B
CO111
NAOR1
5
U28
B-12-01
(042-4) A-12-07
SE111
(042-3) B-12-07
LE111
PARE
6
V06
SE111
LE111
(011-22) A-12-13
LE111
MAS13
NAND 1
7
U27
LEM11
SC11A
NAND 1
8
U27
SC111
IU111
SC11A
NAOR1
9
U28
CO111
LE111
NAND 1
10
U29
LE11A
MAS13
NAND 1
11
U27
MAT11
SC111
NAND1
12
U27
SC11A
IU111
NAND 1
13
U29
IU11A
(042-1) B-12-09
PT111
SC11A
PILO
14
V08
IU111
US111
B-12-04 (042-4)
A-12-15 (042-4)
S.T.

REV	0	DEP	97499	7-5-68	R.V.	4	12.11.68
	D	EP	1201 F.r.	24-7-68	R.V.		

CHAPTER
022

comp. Bianchi
appr. R.Vii

FUNZIONI LOGICHE - CIRCUITO 11
LOGIC FUNCTIONS - CIRCUIT 11

GENERAL ELECTRIC

VAR 380

N° 14612 016 4

cont su fo 13 fo 13

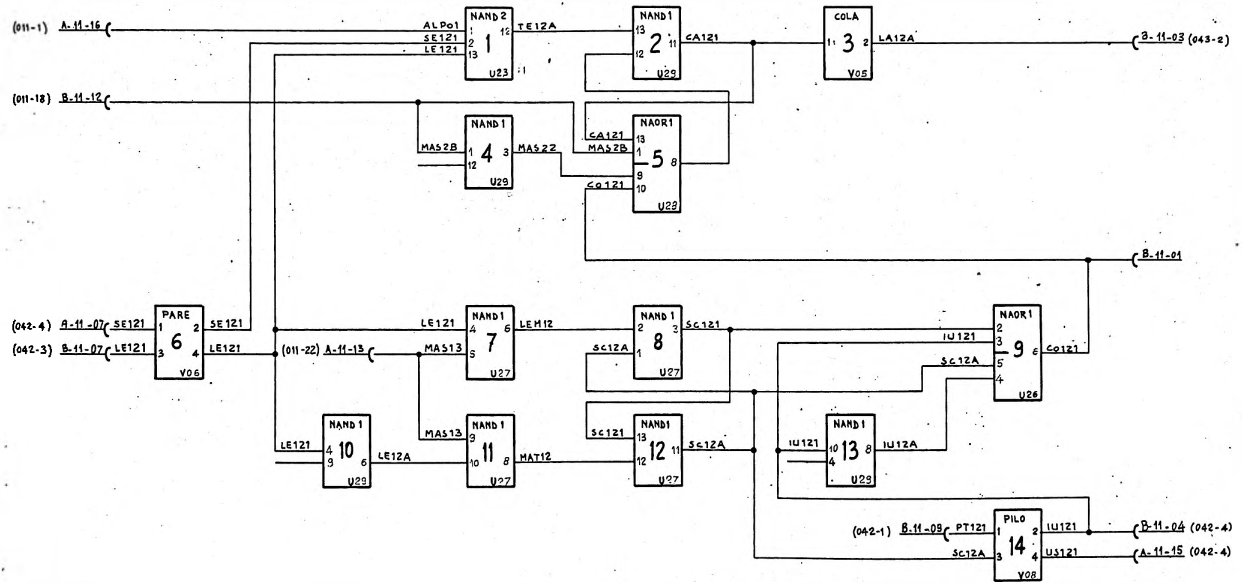
(011-1) A-11-16
ALPO1
SE121
LE121
NAND 2
1
U23
TE12A
NAND 1
2
U29
CA121
COLA
3
V05
LA12A
B-11-03 (043-2)
(011-18) B-11-12
MAS2B
NAND 1
4
U29
MAS22
CA121
MAS2B
NAOR 1
5
U28
CO121
B-11-01
(042-4) A-11-07 SE121
(042-3) B-11-07 LE121
PARE
6
V06
SE121
LE121
(011-22) A-11-13
MAS13
LE121
NAND 1
7
U27
LEM12
SC12A
NAND 1
8
U27
SC121
IU121
SC12A
NAOR 1
9
U26
CO121
LE121
NAND 1
10
U29
LE12A
MAS13
NAND 1
11
U27
MAT12
SC121
NAND 1
12
U27
SC12A
IU121
NAND 1
13
U29
IU12A
(042-1) B-11-09 PT121
SC12A
PILO
14
V08
IU121
US121
B-11-04 (042-4)
A-11-15 (042-4)

REV	0 OFF	97499 KEPI 5V	7-5-68 24-7-68	H.V H.V	4	12.11.68

CHAPTER
023

Brasini

FUNZIONI LOGICHE - CIRCUITO 12
LOGIC FUNCTIONS - CIRCUIT 12

GENERAL ELECTRIC

VAR 380

N° 14612 016 4
cont. su fo. 14 fo. 13

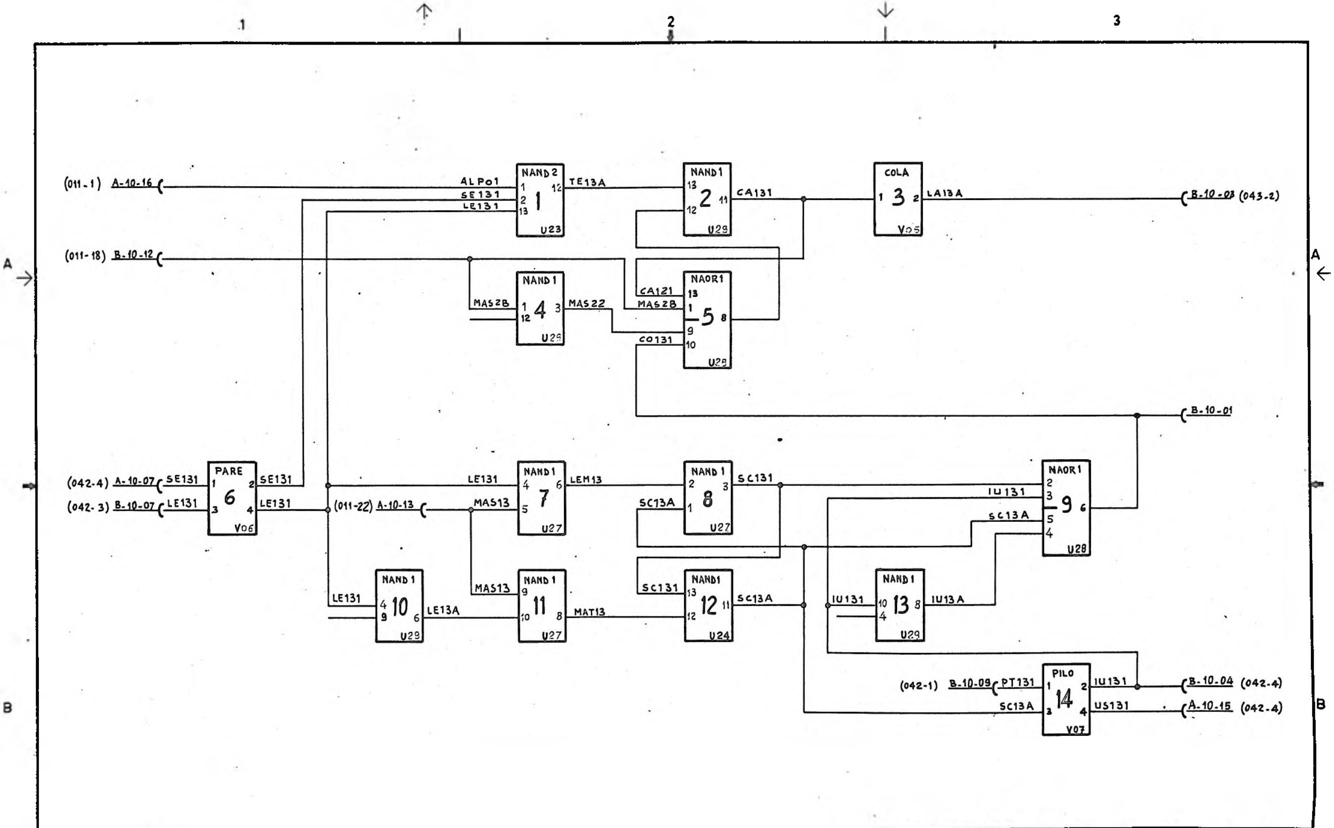
1
2
3
A
B
(011-1) A-10-16
ALPo1
SE131
LE131
NAND 2
1
2
13
1
12
U23
TE13A
NAND 1
13
2
12
11
U29
CA131
COLA
1
3
2
V05
LA13A
B-10-03 (043-2)
(011-18) B-10-12
NAND 1
MAS2B
1
12
4
3
U29
MAS22
NAOR 1
CA121
MAS2B
CO131
13
1
9
10
5
8
U28
B-10-01
(042-4) A-10-07
SE131
(042-3) B-10-07
LE131
PARE
1
3
6
2
4
V06
SE131
LE131
(011-22) A-10-13
MAS13
NAND 1
LE131
4
5
7
6
U27
LEM13
NAND 1
2
1
8
3
U27
SC131
SC13A
NAOR 1
IU131
SC13A
2
3
5
4
9
6
U28
NAND 1
LE131
4
9
10
6
U29
LE13A
NAND 1
MAS13
9
10
11
8
U27
MAT13
NAND 1
SC131
13
12
12
11
U24
SC13A
NAND 1
IU131
10
4
13
8
U29
IU13A
PILO
(042-1) B-10-09
PT131
SC13A
1
3
14
2
4
V07
IU131
US131
B-10-04 (042-4)
A-10-15 (042-4)
S.T.

REV	0	97609	2-5-68	M.V	4	17.11.65
	DEF	vedi F.V.	26-7-68	M.V		

CHAPTER
024

GENERAL ELECTRIC

dis. Biasini
ottos.
appr. M.Villa In.

FUNZIONI LOGICHE - CIRCUITO 13
appl. LOGIC FUNCTIONS - CIRCUIT 13

sez.-sec
loc.

VAR 380

Nº 14612 016 4
cont. su fo. 15 fo 14

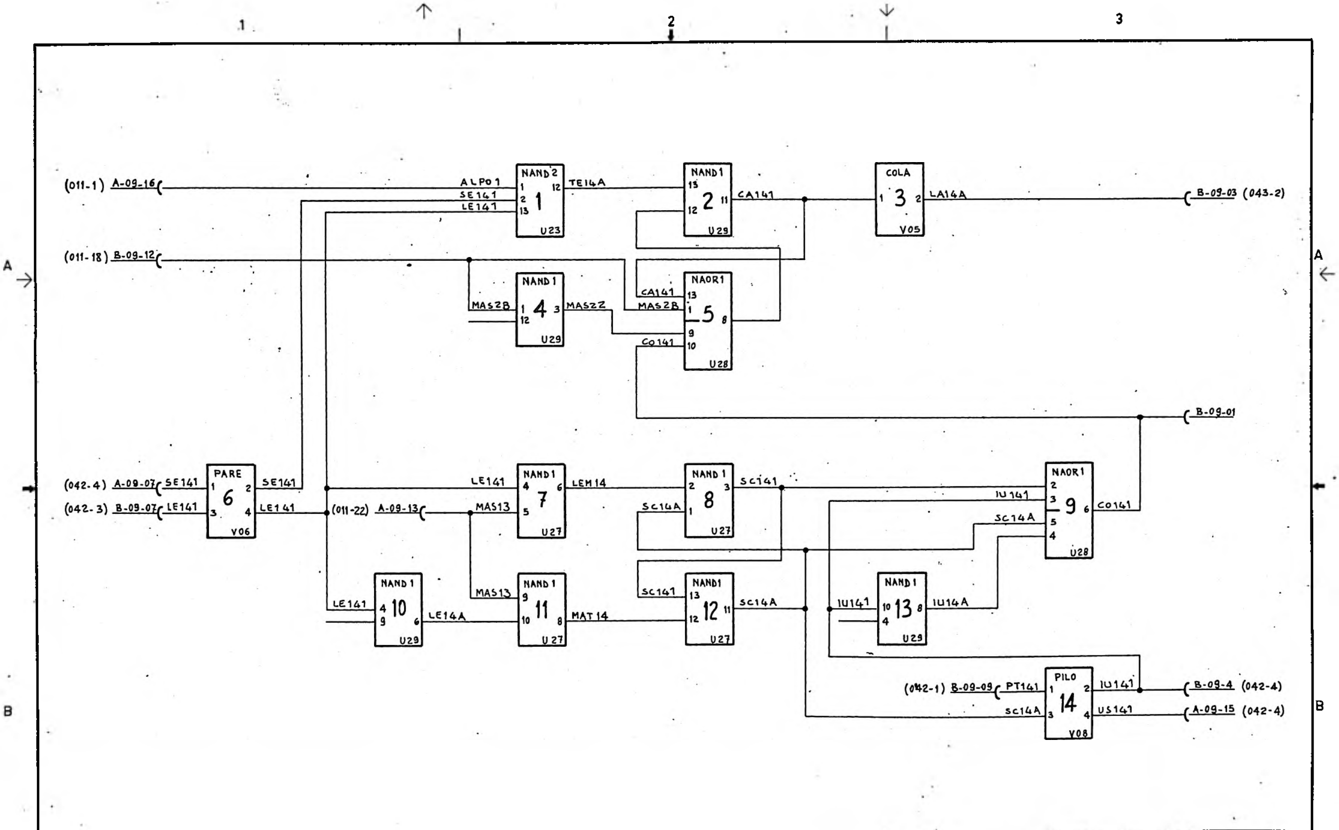
1
2
3
A
B
(011-1) A-09-16
ALPO1
SE141
LE141
NAND 2
1
U23
TE14A
NAND 1
2
U29
CA141
COLA
3
V05
LA14A
B-09-03 (043-2)
(011-18) B-09-12
NAND 1
4
U29
MAS2B
MAS2Z
CA141
MAS2B
CO141
NAOR 1
5
U28
B-09-01
(042-4) A-09-07
(042-3) B-09-07
SE141
LE141
PARE
6
V06
SE141
LE1 41
(011-22) A-09-13
LE141
MAS13
NAND 1
7
U27
LEM 14
NAND 1
8
U27
SC141
SC14A
NAOR 1
9
U28
IU141
SC14A
CO141
LE141
NAND 1
10
U29
LE14A
MAS13
NAND 1
11
U27
MAT 14
SC141
NAND1
12
U27
SC14A
IU141
NAND 1
13
U29
IU14A
(042-1) B-09-09
PT141
SC14A
PILO
14
V08
IU141
US141
B-09-4 (042-4)
A-09-15 (042-4)

0 | 97699 | 7-5-68 | OUV | 4 | 12.11.68
DEF | VEDI RIV. | 31-7-68 | OUV

CHAPTER
025

GENERAL ● ELECTRIC

comp. Biasini
emiss.
appr. H. Ucin

sez.-sec.
loc

FUNZIONI LOGICHE - CIRCUITO 14
LOGIC FUNCTIONS - CIRCUIT 14

VAR 380

N° 14612 016 4
cont. su fo 16 fo 15

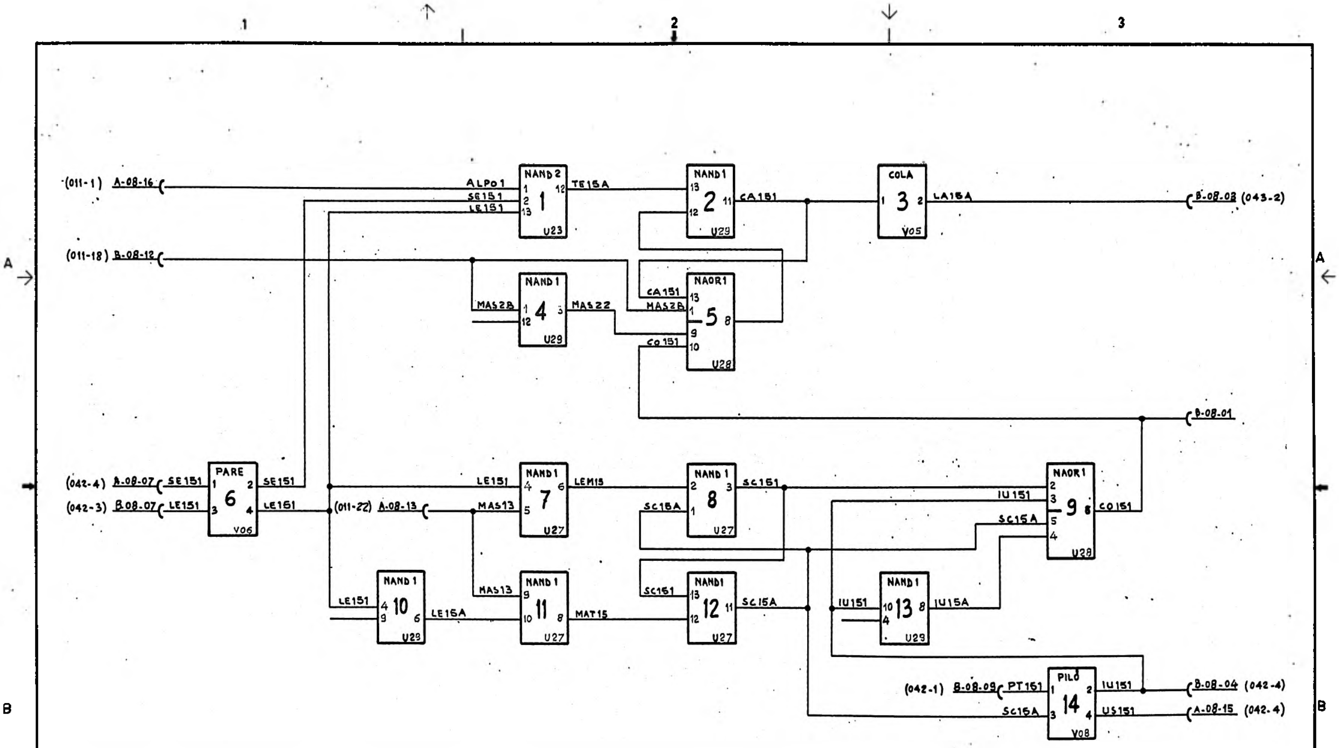
1
2
3
A
B
(011-1) A-08-16
ALPO1
SE151
LE151
NAND 2
1
U23
TE15A
NAND 1
2
U29
CA151
COLA
3
V05
LA15A
B-08-03 (043-2)
(011-18) B-08-12
NAND 1
4
U29
MAS28
MAS22
NAOR 1
5
U28
CA151
MAS28
CO151
B-08-01
(042-4) A-08-07
SE151
(042-3) B08-07
LE151
PARE
6
V06
SE151
LE151
(011-22) A-08-13
LE151
MAS13
NAND 1
7
U27
LEM15
NAND 1
8
U27
SC151
SC15A
NAOR 1
9
U28
IU151
SC15A
CO151
LE151
NAND 1
10
U29
LE15A
MAS13
NAND 1
11
U27
MAT15
SC151
NAND1
12
U27
SC15A
IU151
NAND 1
13
U29
IU15A
(042-1) B-08-09
PT151
PILO
14
V08
SC15A
IU151
US151
B-08-04 (042-4)
A-08-15 (042-4)
S.T.

REV	0	97499	7-5-68		4	12.11.65
	ARP	ECOI R.V.	26-2-68			

CHAPTER
026

comp. Bisplui
emiss.
appr.

FUNZIONI LOGICHE - CIRCUITO 15.
LOGIC FUNCTIONS - CIRCUIT 15

GENERAL ELECTRIC

sez.-sec.
loc.

VAR 380

Nº 14612 0164
cont. su fo. 17 fo. 16

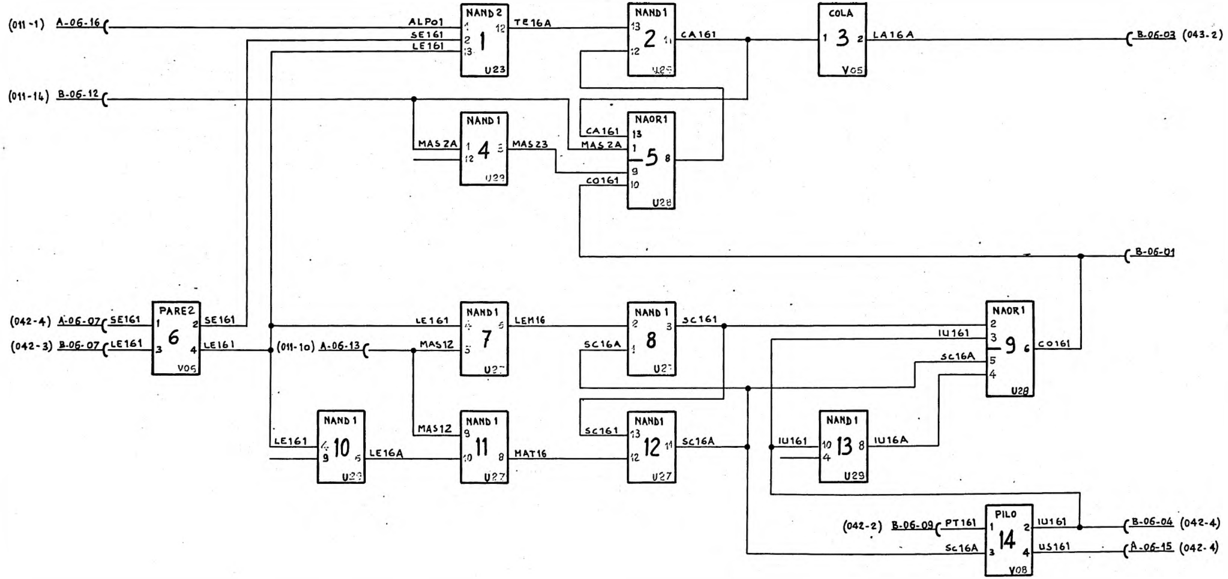
(011-1) A-06-16
ALPo1
SE161
LE161
NAND 2
1
U23
TE16A
NAND 1
2
U23
CA161
COLA
3
V05
LA16A
B-06-03 (043-2)
(011-14) B-06-12
NAND 1
4
U23
MAS2A
MAS23
NAOR1
5
U28
CA161
MAS2A
CO161
B-06-01
(042-4) A-06-07
(042-3) B-06-07
SE161
LE161
PARE2
6
V05
SE161
LE161
(011-10) A-06-13
LE161
MAS12
NAND 1
7
U27
LEM16
NAND 1
8
U27
SC161
SC16A
NAOR1
9
U28
IU161
SC16A
CO161
LE161
NAND 1
10
U23
LE16A
MAS12
NAND 1
11
U27
MAT16
SC161
NAND1
12
U27
SC16A
IU161
NAND 1
13
U23
IU16A
(042-2) B-06-09
PT161
SC16A
PILO
14
V08
IU161
US161
B-06-04 (042-4)
A-06-15 (042-4)
A
B
1
2
3

REV 0 92499 7-5-68 RN 4 12.11.68
DEF KEN E.V. 26-2-68 D.V

CHAPTER 027

comp. Riorini

appr. N. Vil...

FUNZIONI LOGICHE - CIRCUITO 16

Toppl. LOGIC FUNCTIONS - CIRCUIT 16

GENERAL ELECTRIC

sez.-sec.

loc.

VAR 380

N° 146120164

cont. su fo 18 fo 17

S.T.

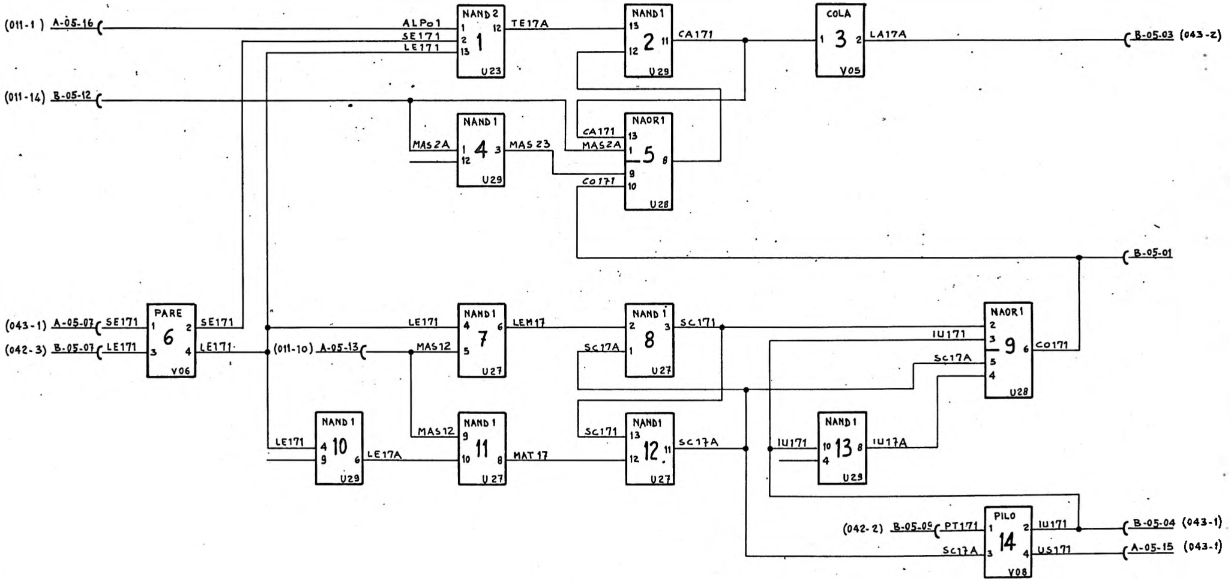
(011-1) A-05-16
ALPo1
SE171
LE171
NAND 2
1
U23
TE17A
NAND 1
2
U29
CA171
COLA
3
V05
LA17A
B-05-03 (043-2)
(011-14) B-05-12
NAND 1
4
U29
MAS2A
MAS 23
NAOR 1
5
U28
CA171
MAS2A
CO171
B-05-01
(043-1) A-05-07
SE171
(042-3) B-05-07
LE171
PARE
6
V06
SE171
LE171
(011-10) A-05-13
NAND 1
7
U27
LE171
MAS12
LEM17
NAND 1
8
U27
SC171
SC17A
NAOR 1
9
U28
IU171
SC17A
CO171
NAND 1
10
U29
LE171
LE17A
NAND 1
11
U27
MAS12
MAT 17
NAND 1
12
U27
SC171
SC17A
NAND 1
13
U29
IU171
IU17A
(042-2) B-05-09
PT171
SC17A
PILO
14
V08
IU171
US171
B-05-04 (043-1)
A-05-15 (043-1)

REV | 0 | DEF | 97699 | VEDI E.V. | 7-5-68 | 25-7-68 | BNU | BNU | 4 | 12.11.68

CHAPTER
028

comp. Bianini
visto
appr. A. Vcis

FUNZIONI LOGICHE - CIRCUITO 17
LOGIC FUNCTIONS - CIRCUIT 17

GENERAL ELECTRIC

VAR 380

N° 14612 016 4
cont. su fo. 19 fo. 18

S.T.

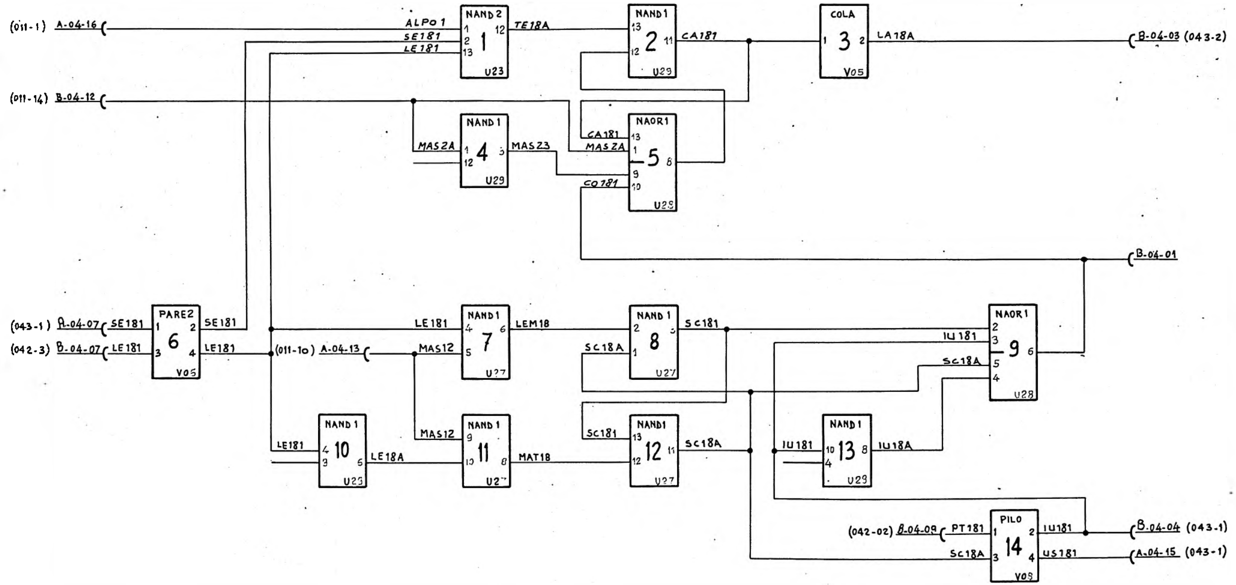

(011-1) A-04-16
ALPO 1
SE181
LE181
NAND 2
1
U23
TE18A
NAND 1
2
U29
CA181
COLA
3
V05
LA18A
B-04-03 (043-2)
(011-14) B-04-12
NAND 1
4
U29
MAS2A
MAS23
NAOR 1
5
U28
CA181
MAS2A
CO181
B-04-01
(043-1) A-04-07
(042-3) B-04-07
SE181
LE181
PARE2
6
V05
SE181
LE181
(011-10) A-04-13
NAND 1
7
U27
LE181
MAS12
LEM18
NAND 1
8
U27
SC181
SC18A
NAOR 1
9
U28
IU181
SC18A
NAND 1
10
U23
LE181
LE18A
NAND 1
11
U27
MAS12
MAT18
NAND 1
12
U27
SC181
SC18A
NAND 1
13
U29
IU181
IU18A
PILO
14
V05
(042-02) B-04-09
PT181
SC18A
IU181
US181
B-04-04 (043-1)
A-04-15 (043-1)
A
B
1
2
3

REV	0	DEF	97499	7-5-68	MiU	4	12.11.68
			TEDI E.r.	26-7-68	MiU		

CHAPTER
029

comp. Biasini
emiss

oppr M. Vizio

FUNZIONI LOGICHE - CIRCUITO 18
appl LOGIC FUNCTIONS - CIRCUIT 18

GENERAL ELECTRIC

sez - sec.
loc

VAR 380

Nº 14612 016 4
cont su fo 20 fo 13

S.T.

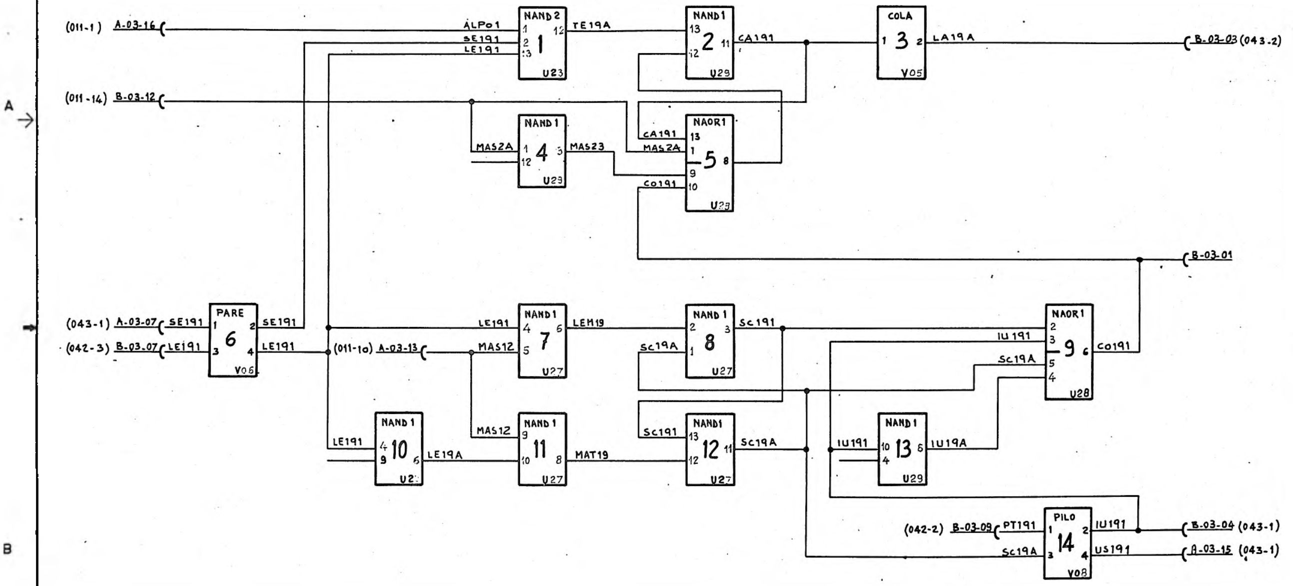
A
B
(011-1) A-03-16
ALPO1
SE191
LE191
NAND 2
1
U23
TE19A
NAND 1
2
U29
CA191
COLA
3
V05
LA19A
B-03-03 (043-2)
(011-14) B-03-12
MAS2A
NAND 1
4
U23
MAS23
CA191
MAS2A
NAOR 1
5
U23
CO191
B-03-01
(043-1) A-03-07 SE191
(042-3) B-03-07 LE191
PARE
6
V06
SE191
LE191
(011-10) A-03-13
LE191
MAS12
NAND 1
7
U27
LEM19
NAND 1
8
U27
SC191
SC19A
NAOR 1
9
U28
IU191
SC19A
CO191
LE191
NAND 1
10
U27
LE19A
MAS12
NAND 1
11
U27
MAT19
SC191
NAND1
12
U27
SC19A
IU191
NAND 1
13
U29
IU19A
(042-2) B-03-09 PT191
SC19A
PILO
14
V08
IU191
US191
B-03-04 (043-1)
A-03-15 (043-1)

REV	0	92499	7-5-68		4	12.11.68
	DFF	JEDI	25-7-68			

CHAPTER
030

comp. Biasini
emiss.
appr.

FUNZIONI LOGICHE - CIRCUITO 19
rappl. LOGIC FUNCTIONS - CIRCUIT 19

GENERAL ELECTRIC

sez.-sec.
loc.

VAR 380

N° 14612 0164
cont. su fo. 21 fo 20

Cod 394603

S.T.

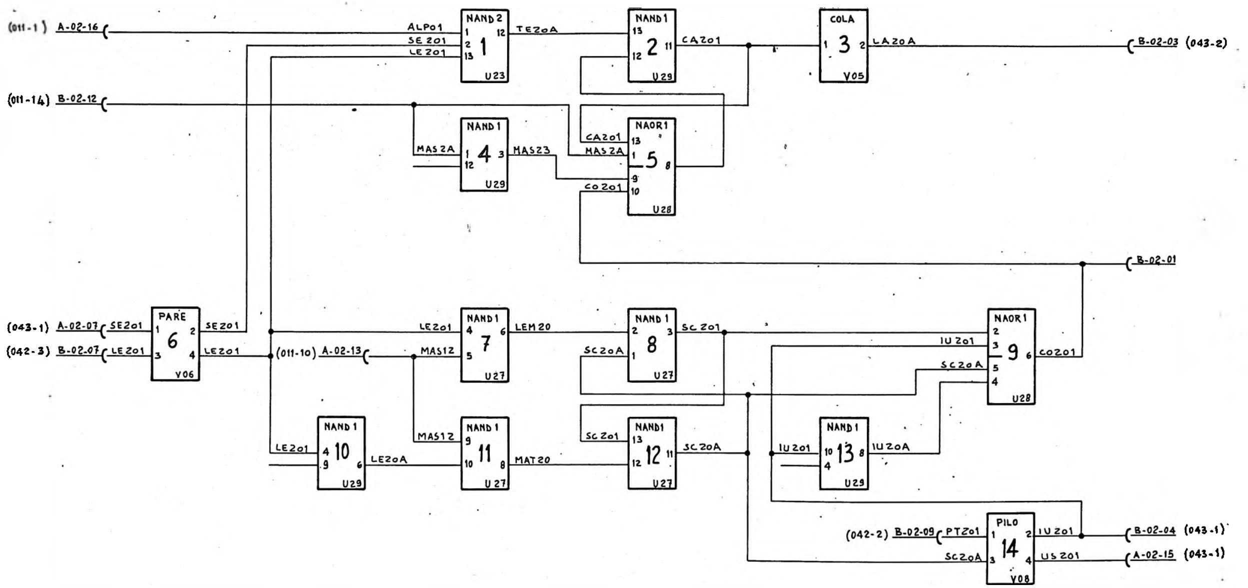
(011-1) A-02-16
ALPO1
SE Z01
LE Z01
NAND 2
1
U23
TEZOA
NAND 1
2
U29
CAZ01
COLA
3
V05
LAZOA
B-02-03 (043-2)
(011-14) B-02-12
MAS 2A
NAND 1
4
U29
MAS Z3
CAZ01
MAS 2A
CO Z01
NAOR 1
5
U28
B-02-01
(043-1) A-02-07 SEZ01
(042-3) B-02-07 LEZ01
PARE
6
V06
SE Z01
LE Z01
(011-10) A-02-13
LEZ01
MAS1Z
NAND 1
7
U27
LEM 20
SC Z01
SCZOA
NAND 1
8
U27
SC Z01
IU Z01
SCZOA
NAOR 1
9
U28
COZ01
LEZ01
NAND 1
10
U29
LEZOA
MAS1Z
NAND 1
11
U27
MAT20
SC Z01
NAND1
12
U27
SCZOA
IU Z01
NAND 1
13
U29
IU ZOA
(042-2) B-02-09 PTZ01
SCZOA
PILO
14
V08
IU Z01
US Z01
B-02-04 (043-1)
A-02-15 (043-1)

REV 0 97499 7-5-61
DEF VEDI F.V. 26-7-68
4 12.11.68

CHAPTER
031

comp. Biagini
appr. Di Vita

FUNZIONI LOGICHE - CIRCUITO 20
LOGIC FUNCTIONS - CIRCUIT 20

GENERAL ELECTRIC

sez.-Sec.
loc.

VAR 380

N° 14612 016 4
cont. su fo 22 fo 21

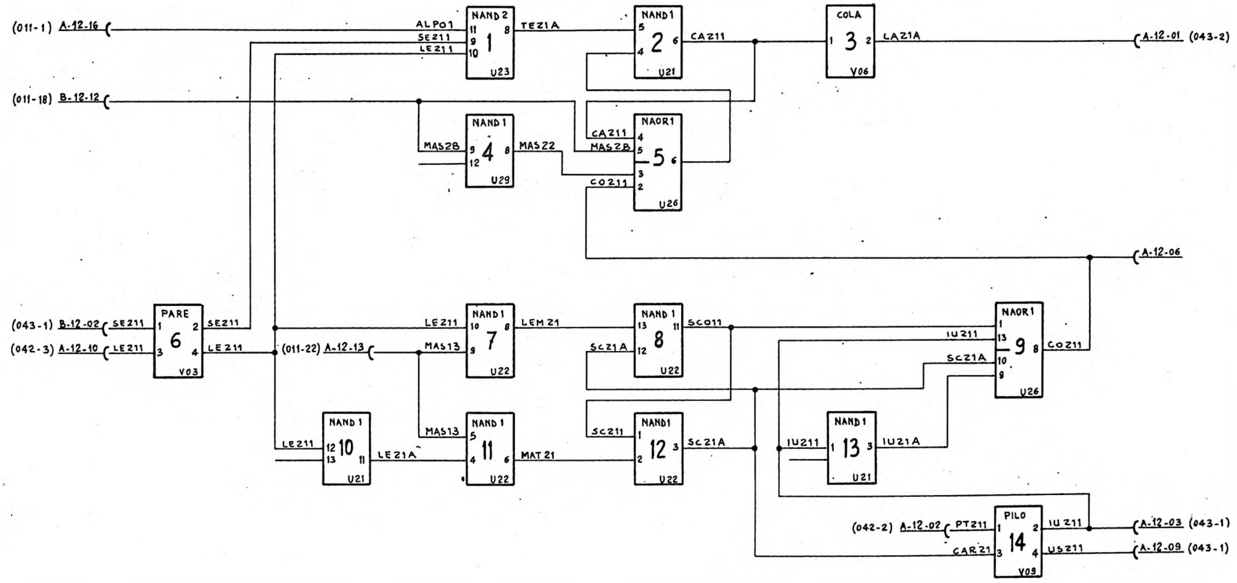
(011-1) A-12-16
ALPO1
SE211
LE211
NAND 2
1
U23
TEZ1A
NAND 1
2
U21
CA211
COLA
3
V06
LA21A
A-12-01 (043-2)
(011-18) B-12-12
NAND 1
4
U29
MAS28
MAS22
NAOR1
5
U26
CA211
MAS28
CO211
A-12-06
(043-1) B-12-02
SE211
(042-3) A-12-10
LE211
PARE
6
V03
SE211
LE211
(011-22) A-12-13
LE211
MAS13
NAND 1
7
U22
LEM21
NAND 1
8
U22
SC011
SC21A
NAOR1
9
U26
IU211
SC21A
CO211
LE211
NAND 1
10
U21
LE21A
MAS13
NAND 1
11
U22
MAT21
SC211
NAND1
12
U22
SC21A
IU211
NAND 1
13
U21
IU21A
(042-2) A-12-02
PT211
CAR21
PILO
14
V09
IU211
US211
A-12-03 (043-1)
A-12-09 (043-1)

S.T.

REV	0	97499	7-5-58	GCIV	4	12.11.68
	DCF	WEN F.V.	26-7-68	GCIV		

CHAPTER
032

comp. Biagini

appr. GCVeiner

FUNZIONI LOGICHE - CIRCUITO 21
LOGIC FUNCTIONS - CIRCUIT 21

GENERAL ELECTRIC

VAR 380

N° 14612 016 4
cont. su fo 23 fo 22

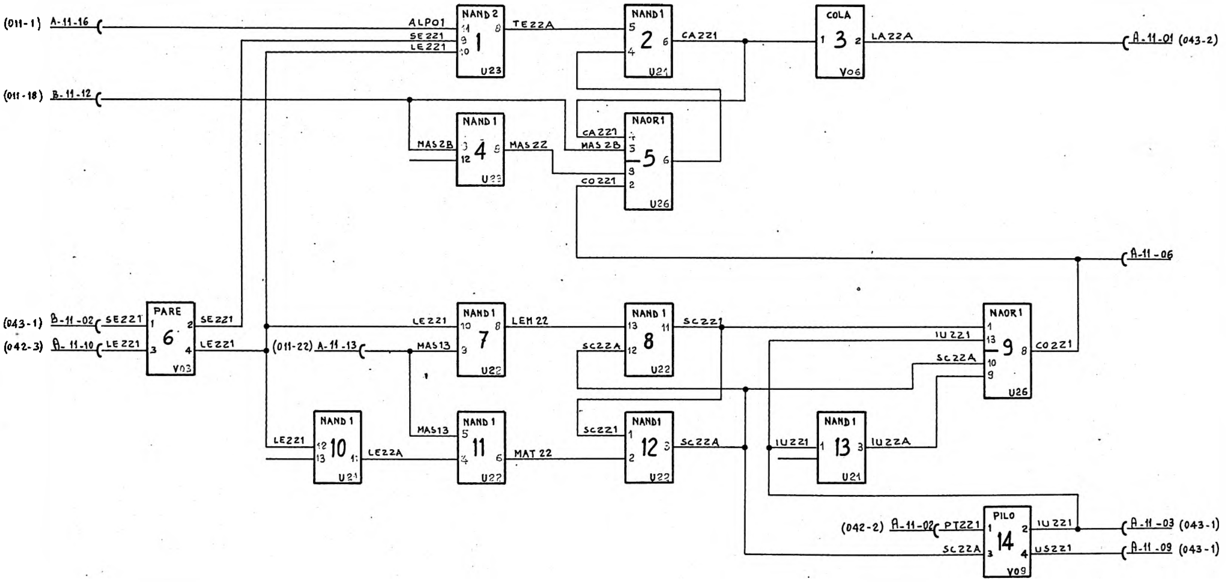
(011-1) A-11-16
(011-18) B-11-12
(043-1) B-11-02
(042-3) A-11-10
(011-22) A-11-13
(042-2) A-11-02
A-11-01 (043-2)
A-11-06
A-11-03 (043-1)
A-11-09 (043-1)
NAND 2 1 U23
ALP01
SE221
LE221
TE22A
NAND 1 2 U21
CA221
COLA 3 V06
LA22A
NAND 1 4 U23
MAS2B
MAS22
NAOR 1 5 U26
CA221
MAS2B
CO221
PARE 6 V03
SE221
LE221
NAND 1 7 U22
LE221
MAS13
LEM 22
NAND 1 8 U22
SC22A
SC221
NAOR 1 9 U26
IU221
SC22A
CO221
NAND 1 10 U21
LE221
LE22A
NAND 1 11 U22
MAS13
MAT 22
NAND1 12 U22
SC221
SC22A
NAND 1 13 U21
IU221
IU22A
PILO 14 V09
PT221
SC22A
IU221
US221
A
B
1
2
3

0	97492	7-8-68	Miv	4	12.11.68
DEF	IEN F.V.	25-7-68	Miv		

CHAPTER 033

comp. Biasini

emiss.

appr. Milvinj

FUNZIONI LOGICHE - CIRCUITO 22

Foppl. LOGIC FUNCTIONS - CIRCUIT 22

GENERAL ELECTRIC

sez.-sec.

loc.

VAR 380

Nº 14612 016 4

cont. su fo 24 fo 23

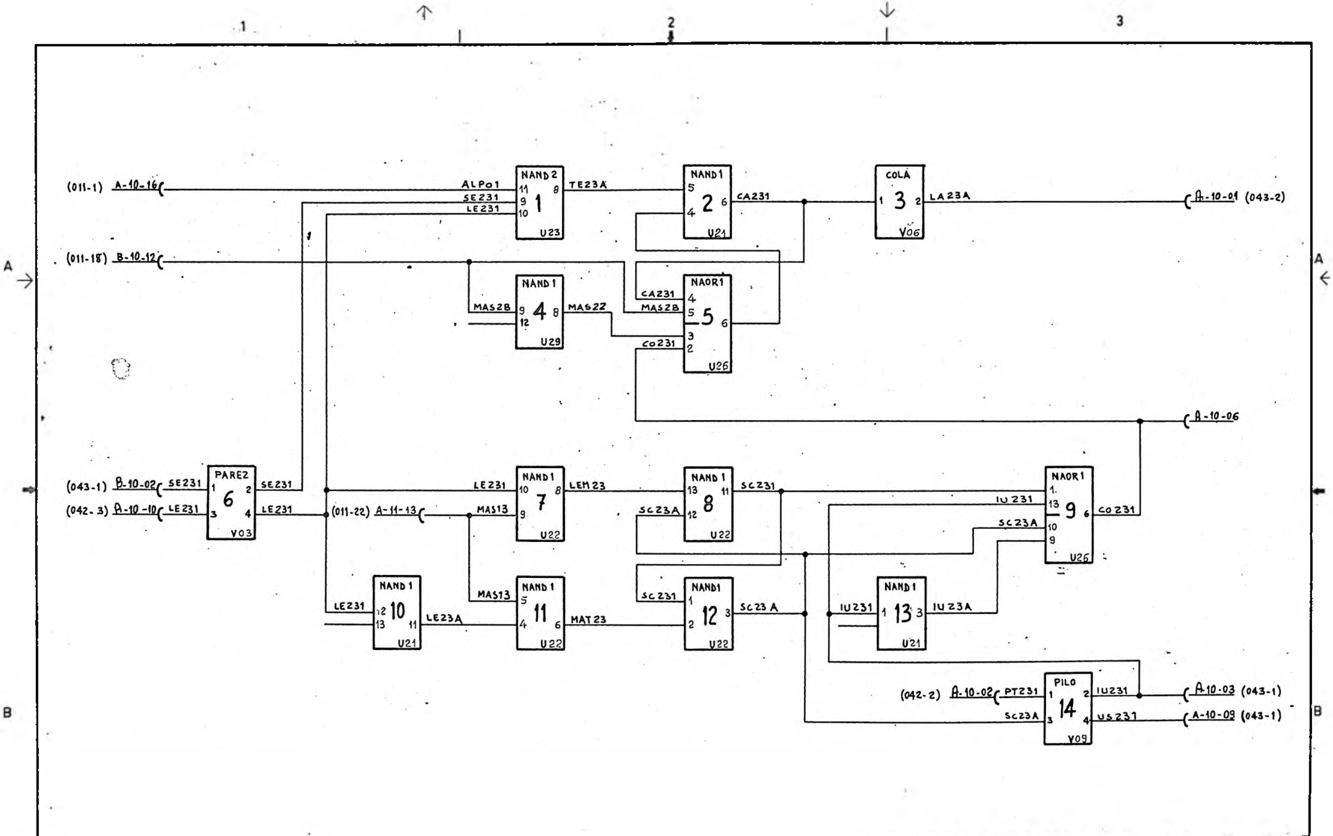
1
2
3
A
B
(011-1) A-10-16
ALPo1
SE231
LE231
NAND 2
1
U23
TE23A
NAND 1
2
U21
CA231
COLA
3
V06
LA23A
A-10-01 (043-2)
(011-18) B-10-12
MAS28
NAND 1
4
U29
MAS22
CA231
MAS28
Co231
NAOR 1
5
U26
A-10-06
(043-1) B-10-02
(042-3) A-10-10
SE231
LE231
PARE2
6
V03
SE231
LE231
LE231
(011-22) A-11-13
MAS13
NAND 1
7
U22
LEM23
SC23A
NAND 1
8
U22
SC231
IU231
SC23A
NAOR 1
9
U26
Co231
LE231
NAND 1
10
U21
LE23A
MAS13
NAND 1
11
U22
MAT23
SC231
NAND1
12
U22
SC23 A
IU231
NAND 1
13
U21
IU23A
(042-2) A-10-02
PT231
SC23A
PILO
14
V09
IU231
US231
A-10-03 (043-1)
A-10-09 (043-1)
S.T.

REV						
0	97499	7-5-68	W.W.	4	12.11.68	
ARF	VEDI E.V.	26-7-68	W.V.			

CHAPTER
034

comp. Biasini
appr. Hilvin

GENERAL ELECTRIC

FUNZIONI LOGICHE - CIRCUITO 23
Rappl. LOGIC FUNCTIONS - CIRCUIT 23

VAR 380

N° 14612 0164
cont. su fo 25 fo 24

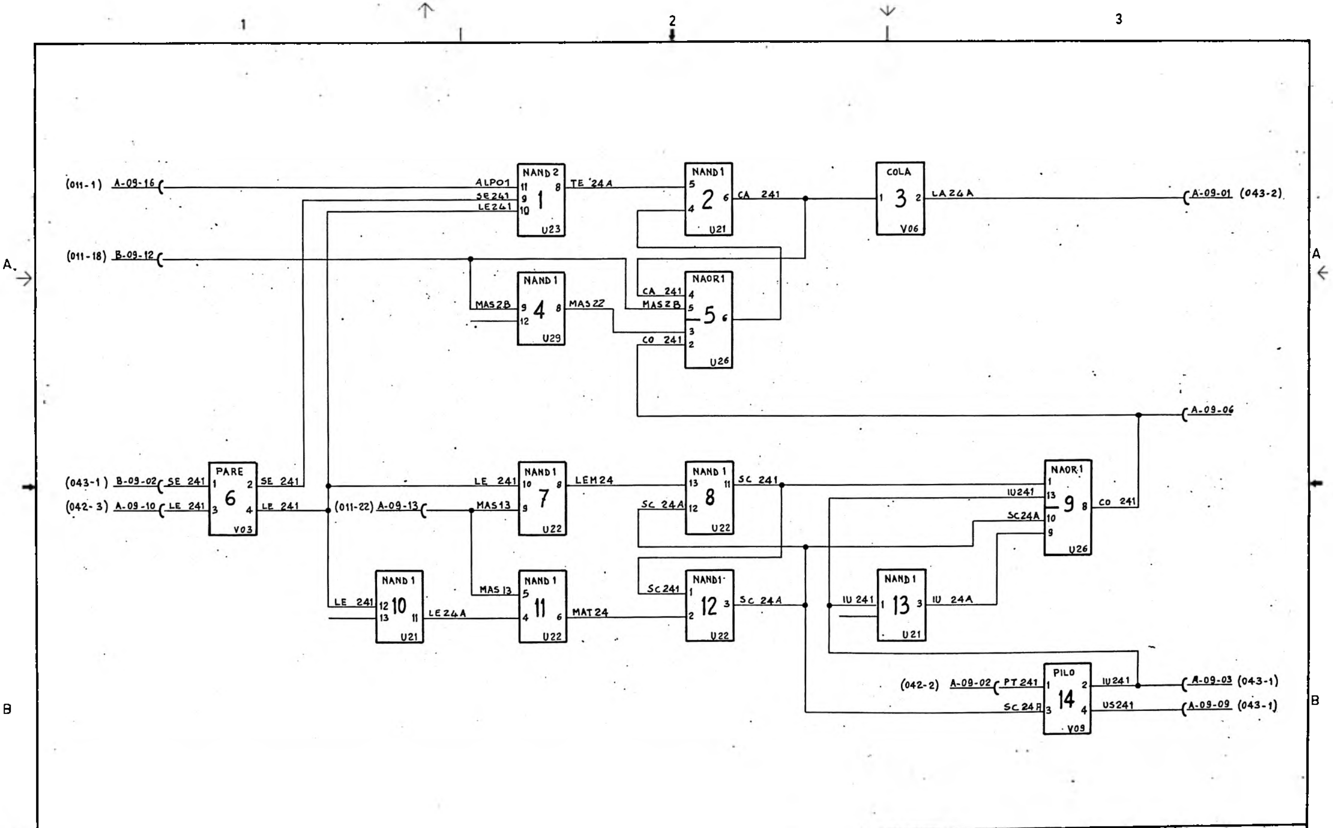
1
2
3
A
B
(011-1) A-09-16
ALPO1
SE241
LE241
NAND 2
1
U23
TE 24A
NAND 1
2
U21
CA 241
COLA
3
V06
LA 24A
A-09-01 (043-2)
(011-18) B-09-12
NAND 1
4
U29
MAS 28
MAS 22
NAOR 1
5
U26
CA 241
MAS 28
CO 241
A-09-06
(043-1) B-09-02 SE 241
(042-3) A-09-10 LE 241
PARE
6
V03
SE 241
LE 241
(011-22) A-09-13
NAND 1
7
U22
LE 241
MAS 13
LEM 24
NAND 1
8
U22
SC 241
SC 24A
NAOR 1
9
U26
IU 241
SC 24A
CO 241
NAND 1
10
U21
LE 241
LE 24A
NAND 1
11
U22
MAS 13
MAT 24
NAND 1
12
U22
SC 241
SC 24A
NAND 1
13
U21
IU 241
IU 24A
(042-2) A-09-02 PT 241
PILO
14
V09
SC 24A
IU 241
US 241
A-09-03 (043-1)
A-09-09 (043-1)
S.T.

REV	0		97499	7-5-68		4		12.11.68
	36	F	IEDI F.V.	26-7-68				

CHAPTER
035

comp. Biasini
emiss.
appr.

FUNZIONI LOGICHE - CIRCUITO 24
Pappl. LOGIC FUNCTIONS - CIRCUIT 24

GENERAL ELECTRIC

sez.-sec.
loc.

VAR 380

Nº 14612 016 4
cont su fo 26 fo 25

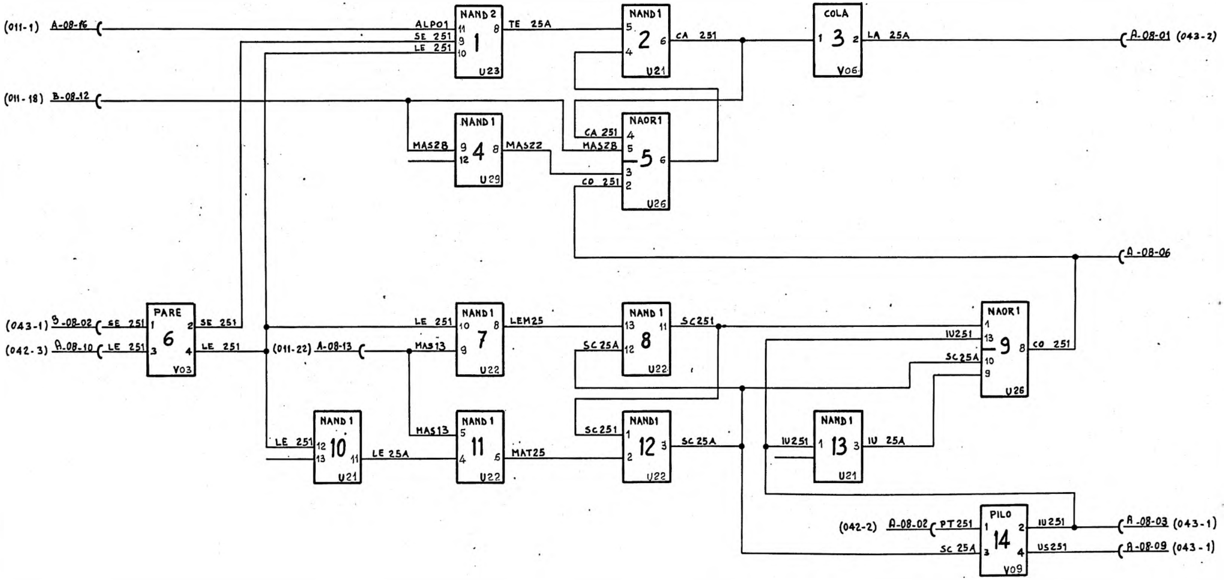
(011-1) A-08-16
ALPO1
SE 251
LE 251
NAND 2
1
U23
TE 25A
NAND 1
2
U21
CA 251
COLA
3
V06
LA 25A
A-08-01 (043-2)
(011-18) B-08-12
NAND 1
4
U29
MAS28
MAS22
NAOR 1
5
U26
CA 251
MAS28
CO 251
A-08-06
(043-1) B-08-02
(042-3) A-08-10
SE 251
LE 251
PARE
6
V03
SE 251
LE 251
(011-22) A-08-13
NAND 1
7
U22
LE 251
MAS13
LEM25
NAND 1
8
U22
SC25A
SC251
NAOR 1
9
U26
IU251
SC25A
CO 251
NAND 1
10
U21
LE 251
LE 25A
NAND 1
11
U22
MAS13
MAT25
NAND1
12
U22
SC251
SC 25A
NAND 1
13
U21
IU251
IU 25A
(042-2) A-08-02
PT 251
SC 25A
PILO
14
V09
IU251
US251
A-08-03 (043-1)
A-08-09 (043-1)

REV	0	97699	7-5-68	H.W.	4	12.11.68
	APP	[illegible]	21-2-68	H.W.		

CHAPTER
036

comp. Biagini
appr. [illegible]

FUNZIONI LOGICHE - CIRCUITO 25
LOGIC FUNCTIONS - CIRCUIT 25

GENERAL ELECTRIC

VAR 380

N° 14612 0164
cont. su fo. 27 fo 26

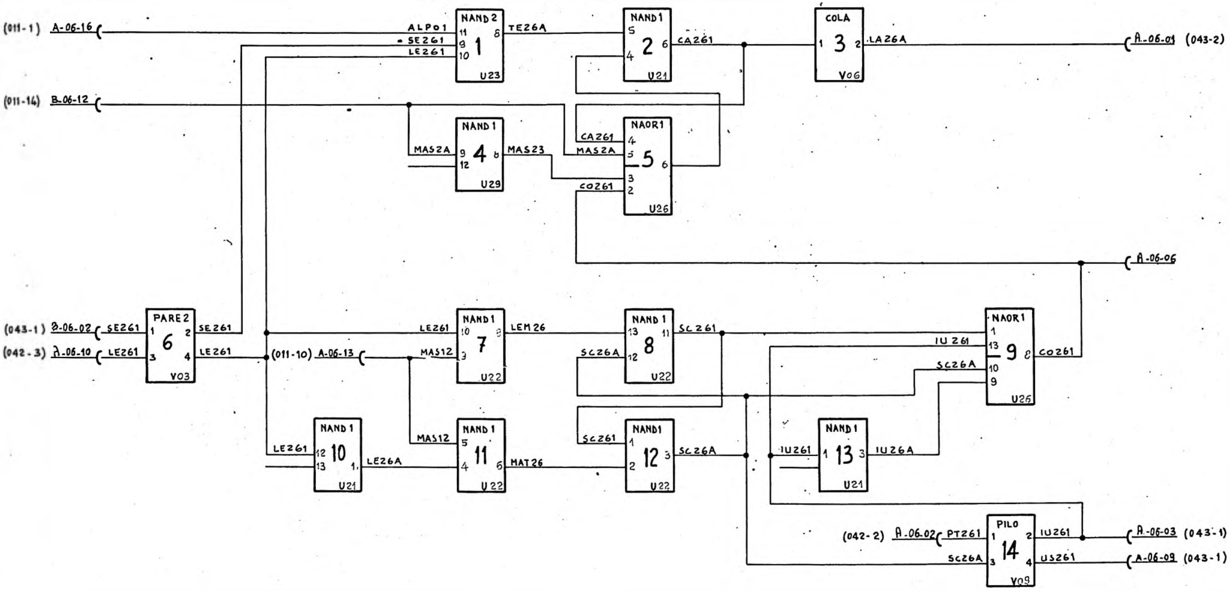

(011-1) A-06-16
(011-14) B-06-12
(043-1) B-06-02
(042-3) A-06-10
(011-10) A-06-13
A-06-01 (043-2)
A-06-06
(042-2) A-06-02
A-06-03 (043-1)
A-06-09 (043-1)
NAND 2 1 U23
ALPO1
SE261
LE261
TE26A
NAND 1 2 U21
CA261
COLA 3 V06
LA26A
NAND 1 4 U29
MAS2A
MAS23
NAOR 1 5 U26
CO261
PARE 2 6 V03
SE261
LE261
NAND 1 7 U22
MAS12
LEM 26
NAND 1 8 U22
SC261
SC26A
NAOR 1 9 U26
IU261
NAND 1 10 U21
LE26A
NAND 1 11 U22
MAT26
NAND 1 12 U22
NAND 1 13 U21
IU26A
PILO 14 V09
PT261
US261

REV	0	97499	7-5-68	KIV	4	12.11.68
	DEF	(EDI F.1	26-7.68	KIV		

CHAPTER
037

comp. Bionini

app. Beloni

FUNZIONI LOGICHE - CIRCUITO 26
LOGIC FUNCTIONS - CIRCUIT 26

GENERAL ELECTRIC

VAR 380

N° 14612 016 4

cont. su fo. 28 fo. 27

S.T.

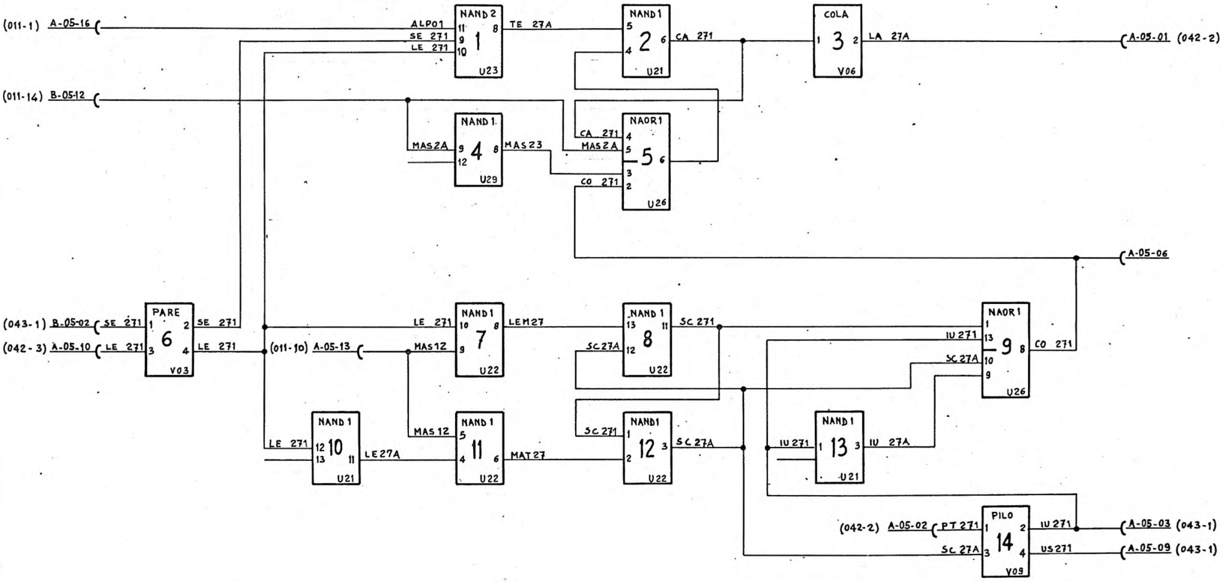
(011-1) A-05-16
ALPO1
SE 271
LE 271
NAND 2
1
U23
TE 27A
NAND 1
2
U21
CA 271
COLA
3
V06
LA 27A
A-05-01 (042-2)
(011-14) B-05-12
MAS2A
NAND 1
4
U29
MAS23
CA 271
MAS2A
CO 271
NAOR 1
5
U26
A-05-06
(043-1) B-05-02
SE 271
(042-3) A-05-10
LE 271
PARE
6
V03
SE 271
LE 271
(011-10) A-05-13
LE 271
MAS12
NAND 1
7
U22
LEM27
NAND 1
8
U22
SC 271
SC27A
IU 271
SC 27A
NAOR 1
9
U26
CO 271
LE 271
NAND 1
10
U21
LE27A
MAS 12
NAND 1
11
U22
MAT27
SC 271
NAND1
12
U22
SC 27A
IU 271
NAND 1
13
U21
IU 27A
(042-2) A-05-02
PT 271
SC 27A
PILO
14
V09
IU 271
US271
A-05-03 (043-1)
A-05-09 (043-1)
A
B

REV	0		9F499	7-5-68		4	12.11.68
	ACF		VEDI F.V.	26-7-61			

CHAPTER
038

comp. Biasini
emiss.
appr.

FUNZIONI LOGICHE - CIRCUITO 27
Foppl LOGIC FUNCTIONS - CIRCUIT 27

GENERAL ELECTRIC

sez.-sec.
loc.

VAR 380

Nº 14612 0164
cont su fo 29 to 28

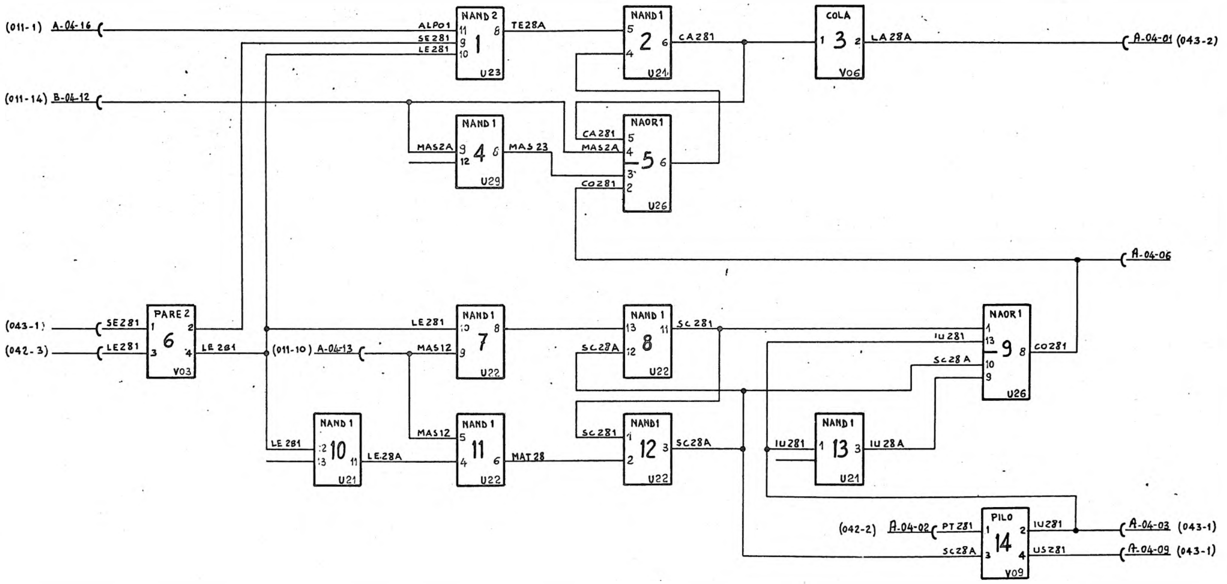
(011-1) A-04-16
ALPO1
SE281
LE281
NAND 2
1
U23
TE28A
NAND 1
2
U21
CA281
COLA
3
V06
LA28A
A-04-01 (043-2)
(011-14) B-04-12
MAS2A
NAND 1
4
U29
MAS 23
CA281
MAS2A
CO281
NAOR 1
5
U26
A-04-06
(043-1)
(042-3)
SE281
LE281
PARE 2
6
V03
LE 281
LE281
(011-10) A-04-13
MAS12
NAND 1
7
U22
NAND 1
8
U22
SC 281
SC28A
IU 281
SC28 A
NAOR 1
9
U26
CO281
LE 281
NAND 1
10
U21
LE28A
MAS12
NAND 1
11
U22
MAT 28
SC281
NAND1
12
U22
SC28A
IU281
NAND 1
13
U21
IU 28A
(042-2) A-04-02
PT 281
SC28A
PILO
14
Y09
IU281
US281
A-04-03 (043-1)
A-04-09 (043-1)
A
B

REV							
0		97499	7-5-68		4		12.11.68
DEF		JEDI F.V.	26-7-68				

CHAPTER
039

comp. Biasini
emiss.
appr.

FUNZIONI LOGICHE - CIRCUITO 28
Pappl. LOGIC FUNCTIONS - CIRCUIT 28

GENERAL ELECTRIC

sez.-sec.
loc.

VAR 380

Nº 14612 016 4
cont. su fo. 30 fo. 29

S.T.

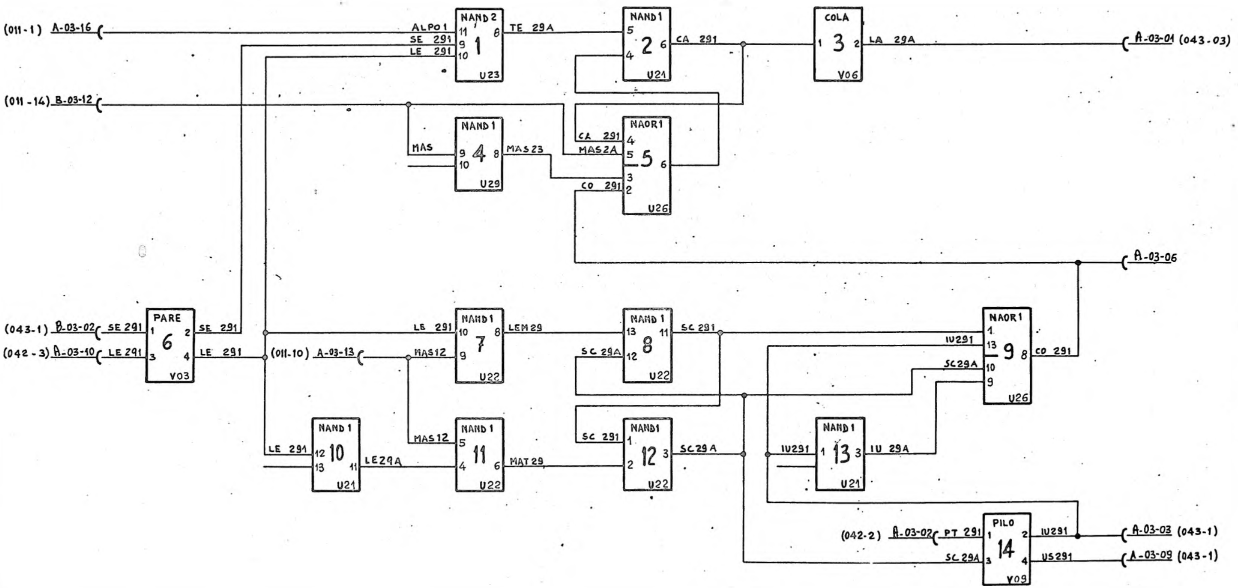
(011-1) A-03-16
ALPO 1
SE 291
LE 291
NAND 2
1
U23
11
9
10
8
TE 29A
NAND 1
2
U21
5
4
6
CA 291
COLA
3
V06
1
2
LA 29A
A-03-01 (043-03)
(011-14) B-03-12
MAS
NAND 1
4
U29
9
10
8
MAS 23
CA 291
MAS 2A
CO 291
NAOR 1
5
U26
4
5
3
2
6
A-03-06
(043-1) B-03-02
(042-3) A-03-10
SE 291
LE 291
PARE
6
V03
1
3
2
4
SE 291
LE 291
(011-10) A-03-13
LE 291
MAS 12
NAND 1
7
U22
10
9
8
LEM 29
NAND 1
8
U22
13
12
11
SC 29A
SC 291
NAOR 1
9
U26
1
13
10
9
8
IU 291
SC 29A
CO 291
LE 291
NAND 1
10
U21
12
13
11
LE 29A
MAS 12
NAND 1
11
U22
5
4
6
MAT 29
SC 291
NAND 1
12
U22
1
2
3
SC 29 A
IU 291
NAND 1
13
U21
1
3
IU 29A
(042-2) A-03-02
PT 291
SC 29A
PILO
14
V09
1
3
2
4
IU 291
US 291
A-03-03 (043-1)
A-03-09 (043-1)

REV	0		97499	3-5-68		4	12.11.68
	DEF		REDI F.V.	26-7-68			

CHAPTER
040

comp. Bisogni
appr. M. Vicini

FUNZIONI LOGICHE - CIRCUITO 29
LOGIC FUNCTIONS - CIRCUIT 29

GENERAL ELECTRIC

VAR 380

N° 14612016 4
cont. su fo. 31 fo 30

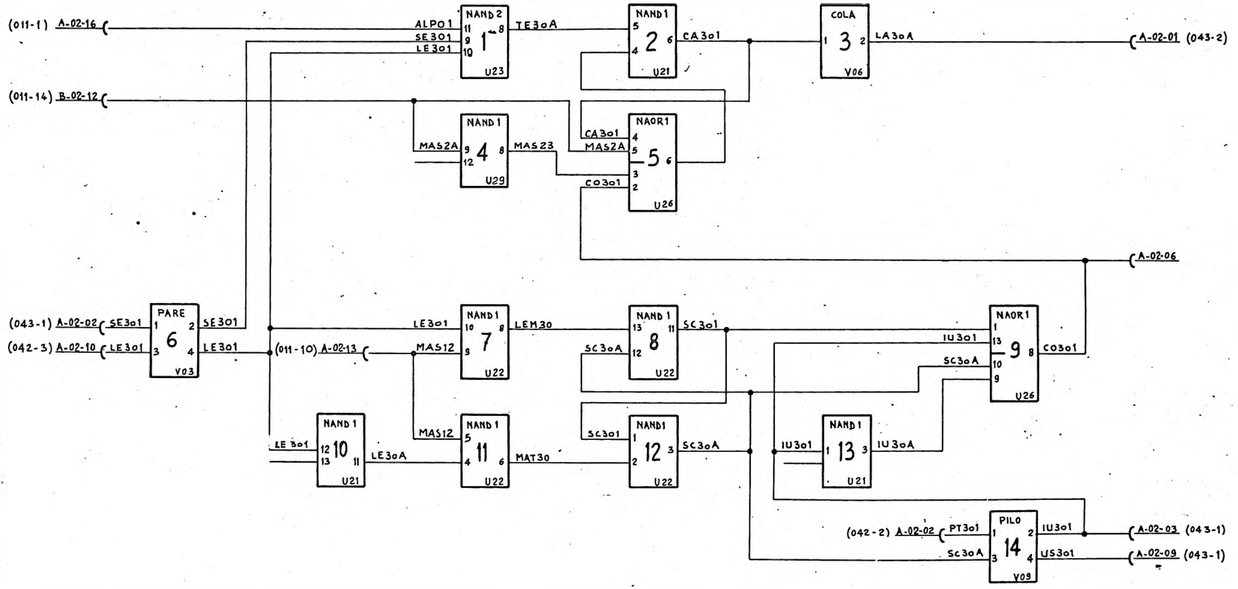
(011-1) A-02-16
ALPO1
SE301
LE301
NAND 2
1
U23
TE30A
NAND 1
2
U21
CA301
COLA
3
V06
LA30A
A-02-01 (043-2)
(011-14) B-02-12
NAND 1
4
U29
MAS2A
MAS23
NAOR 1
5
U26
CA301
MAS2A
CO301
A-02-06
(043-1) A-02-02
SE301
PARE
6
V03
SE301
(042-3) A-02-10
LE301
LE301
LE301
NAND 1
7
U22
LEM30
(011-10) A-02-13
MAS12
NAND 1
8
U22
SC301
SC30A
NAOR 1
9
U26
IU301
SC30A
CO301
LE301
NAND 1
10
U21
LE30A
MAS12
NAND 1
11
U22
MAT30
SC301
NAND1
12
U22
SC30A
IU301
NAND 1
13
U21
IU30A
(042-2) A-02-02
PT301
SC30A
PILO
14
V09
IU301
US301
A-02-03 (043-1)
A-02-09 (043-1)
1
2
3
A
B
S.T.

REV	0 DEF	-	97499 VEDI F.V.	2-5-68 26-7-68	
4	12.11.68				

CHAPTER
041

GENERAL ELECTRIC

comp. Biasini
emiss.
appr.
sez.-sec.
loc.

FUNZIONI LOGICHE - CIRCUITO 30
LOGIC FUNCTIONS - CIRCUIT 30

VAR 380

Nº 14612016 4
cont su fo 32 fo 31

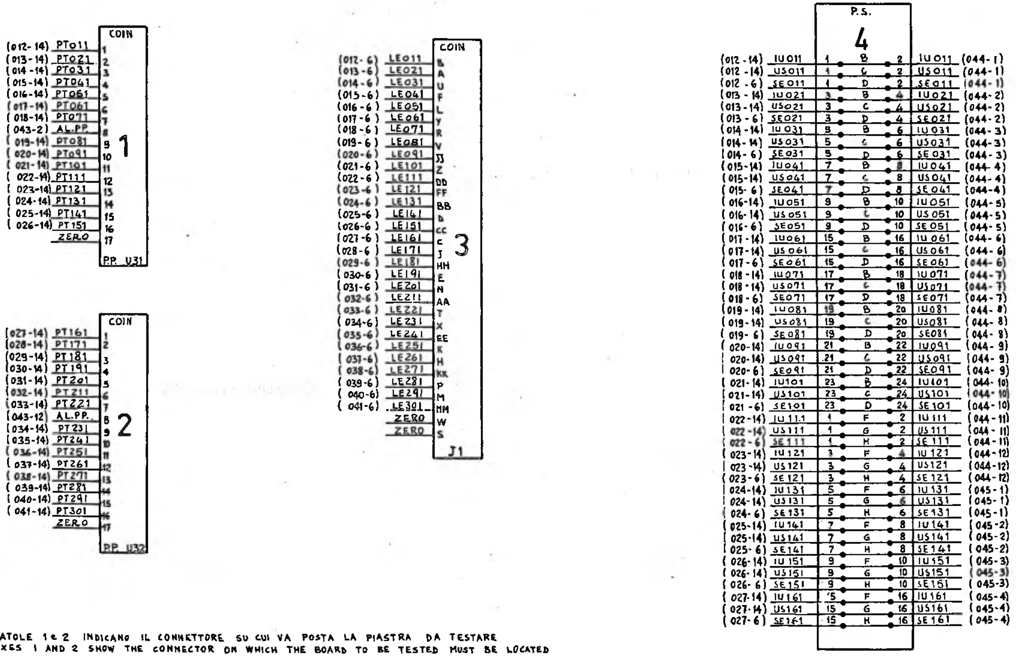
COIN
(012-14) PT011 1
(013-14) PT021 2
(014-14) PT031 3
(015-14) PT041 4
(016-14) PT051 5
(017-14) PT061 6
(018-14) PT071 7
(043-2) AL.PP. 8
(019-14) PT081 9
(020-14) PT091 10
(021-14) PT101 11
(022-14) PT111 12
(023-14) PT121 13
(024-14) PT131 14
(025-14) PT141 15
(026-14) PT151 16
ZERO 17
1
PP. U31
COIN
(027-14) PT161 1
(028-14) PT171 2
(029-14) PT181 3
(030-14) PT191 4
(031-14) PT201 5
(032-14) PT211 6
(033-14) PT221 7
(043-12) AL.PP. 8
(034-14) PT231 9
(035-14) PT241 10
(036-14) PT251 11
(037-14) PT261 12
(038-14) PT271 13
(039-14) PT281 14
(040-14) PT291 15
(041-14) PT301 16
ZERO 17
2
PP. U32
COIN
(012-6) LE011 B
(013-6) LE021 A
(014-6) LE031 U
(015-6) LE041 F
(016-6) LE051 L
(017-6) LE061 Y
(018-6) LE071 R
(019-6) LE081 V
(020-6) LE091 JJ
(021-6) LE101 Z
(022-6) LE111 DD
(023-6) LE121 FF
(024-6) LE131 BB
(025-6) LE141 D
(026-6) LE151 CC
(027-6) LE161 C
(028-6) LE171 J
(029-6) LE181 HH
(030-6) LE191 E
(031-6) LE201 N
(032-6) LE211 AA
(033-6) LE221 T
(034-6) LE231 X
(035-6) LE241 EE
(036-6) LE251 K
(037-6) LE261 H
(038-6) LE271 KK
(039-6) LE281 P
(040-6) LE291 M
(041-6) LE301 MM
ZERO W
ZERO S
3
J1
P.S.
4
(012-14) IU011 1 B 2 IU011 (044-1)
(012-14) US011 1 C 2 US011 (044-1)
(012-6) SE011 1 D 2 SE011 (044-1)
(013-14) IU021 3 B 4 IU021 (044-2)
(013-14) US021 3 C 4 US021 (044-2)
(013-6) SE021 3 D 4 SE021 (044-2)
(014-14) IU031 5 B 6 IU031 (044-3)
(014-14) US031 5 C 6 US031 (044-3)
(014-6) SE031 5 D 6 SE031 (044-3)
(015-14) IU041 7 B 8 IU041 (044-4)
(015-14) US041 7 C 8 US041 (044-4)
(015-6) SE041 7 D 8 SE041 (044-4)
(016-14) IU051 9 B 10 IU051 (044-5)
(016-14) US051 9 C 10 US051 (044-5)
(016-6) SE051 9 D 10 SE051 (044-5)
(017-14) IU061 15 B 16 IU061 (044-6)
(017-14) US061 15 C 16 US061 (044-6)
(017-6) SE061 15 D 16 SE061 (044-6)
(018-14) IU071 17 B 18 IU071 (044-7)
(018-14) US071 17 C 18 US071 (044-7)
(018-6) SE071 17 D 18 SE071 (044-7)
(019-14) IU081 19 B 20 IU081 (044-8)
(019-14) US081 19 C 20 US081 (044-8)
(019-6) SE081 19 D 20 SE081 (044-8)
(020-14) IU091 21 B 22 IU091 (044-9)
(020-14) US091 21 C 22 US091 (044-9)
(020-6) SE091 21 D 22 SE091 (044-9)
(021-14) IU101 23 B 24 IU101 (044-10)
(021-14) US101 23 C 24 US101 (044-10)
(021-6) SE101 23 D 24 SE101 (044-10)
(022-14) IU 11.1 1 F 2 IU111 (044-11)
(022-14) US111 1 G 2 US111 (044-11)
(022-6) SE111 1 H 2 SE111 (044-11)
(023-14) IU121 3 F 4 IU121 (044-12)
(023-14) US121 3 G 4 US121 (044-12)
(023-6) SE121 3 H 4 SE121 (044-12)
(024-14) IU131 5 F 6 IU131 (045-1)
(024-14) US131 5 G 6 US131 (045-1)
(024-6) SE131 5 H 6 SE131 (045-1)
(025-14) IU141 7 F 8 IU141 (045-2)
(025-14) US141 7 G 8 US141 (045-2)
(025-6) SE141 7 H 8 SE141 (045-2)
(026-14) IU151 9 F 10 IU151 (045-3)
(026-14) US151 9 G 10 US151 (045-3)
(026-6) SE151 9 H 10 SE151 (045-3)
(027-14) IU161 15 F 16 IU161 (045-4)
(027-14) US161 15 G 16 US161 (045-4)
(027-6) SE161 15 H 16 SE161 (045-4)

SCATOLE 1 e 2 INDICANO IL CONNETTORE SU CUI VA POSTA LA PIASTRA DA TESTARE
BOXES 1 AND 2 SHOW THE CONNECTOR ON WHICH THE BOARD TO BE TESTED MUST BE LOCATED

SCATOLA 3 INDICA IL CONNETTORE VERSO IL LETTORE
BOX 3 SHOWS THE CONNECTOR TOWARD THE CARD READER

SCATOLA 4 INDICA UNA PARTE DELLA PIASTRINA DI SCAMBIO (P.S.)
BOX 4 SHOWS A PART OF THE EXCHANGE BOARD

S.T.

REV						
	0	97699	2-5-68	H.V	L	13.11.68
	08F	ECN F.V	26-2-68	H.V		

CHAPTER
042

comp. Biasini
contr. H.V
appr. H.V.

CONNETTORI E PIASTRINA SCAMBIO (Ps)
rappl. CONNECTORS AND EXCHANGE BOARD

GENERAL ELECTRIC

sez.-sec.
loc.

VAR 380

Nº 14612016 4
cont. su fo. 33 fo. 32

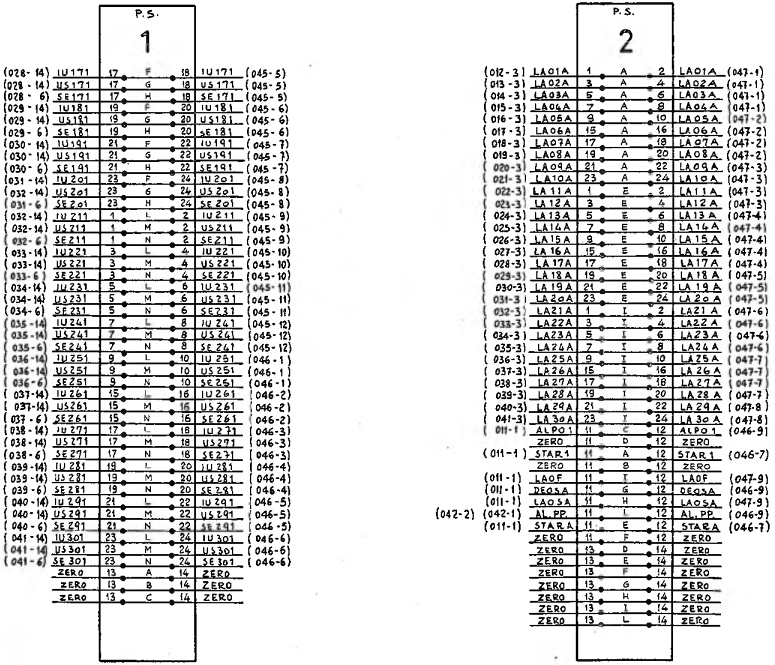

(028-14)	IU171	17	F	18	IU171	(045-5)
(028-14)	US171	17	G	18	US171	(045-5)
(028-6)	SE171	17	H	18	SE171	(045-5)
(029-14)	IU181	19	F	20	IU181	(045-6)
(029-14)	US181	19	G	20	US181	(045-6)
(029-6)	SE181	19	H	20	SE181	(045-6)
(030-14)	IU191	21	F	22	IU191	(045-7)
(030-14)	US191	21	G	22	US191	(045-7)
(030-6)	SE191	21	H	22	SE191	(045-7)
(031-14)	IU201	23	F	24	IU201	(045-8)
(032-14)	US201	23	G	24	US201	(045-8)
(031-6)	SE201	23	H	24	SE201	(045-8)
(032-14)	IU211	1	L	2	IU211	(045-9)
(032-14)	US211	1	M	2	US211	(045-9)
(032-6)	SE211	1	N	2	SE211	(045-9)
(033-14)	IU221	3	L	4	IU221	(045-10)
(033-14)	US221	3	M	4	US221	(045-10)
(033-6)	SE221	3	N	4	SE221	(045-10)
(034-14)	IU231	5	L	6	IU231	(045-11)
(034-14)	US231	5	M	6	US231	(045-11)
(034-6)	SE231	5	N	6	SE231	(045-11)
(035-14)	IU241	7	L	8	IU241	(045-12)
(035-14)	US241	7	M	8	US241	(045-12)
(035-6)	SE241	7	N	8	SE241	(045-12)
(036-14)	IU251	9	L	10	IU251	(046-1)
(036-14)	US251	9	M	10	US251	(046-1)
(036-6)	SE251	9	N	10	SE251	(046-1)
(037-14)	IU261	15	L	16	IU261	(046-2)
(037-14)	US261	15	M	16	US261	(046-2)
(037-6)	SE261	15	N	16	SE261	(046-2)
(038-14)	IU271	17	L	18	IU271	(046-3)
(038-14)	US271	17	M	18	US271	(046-3)
(038-6)	SE271	17	N	18	SE271	(046-3)
(039-14)	IU281	19	L	20	IU281	(046-4)
(039-14)	US281	19	M	20	US281	(046-4)
(039-6)	SE281	19	N	20	SE281	(046-4)
(040-14)	IU291	21	L	22	IU291	(046-5)
(040-14)	US291	21	M	22	US291	(046-5)
(040-6)	SE291	21	N	22	SE291	(046-5)
(041-14)	IU301	23	L	24	IU301	(046-6)
(041-14)	US301	23	M	24	US301	(046-6)
(041-6)	SE301	23	N	24	SE301	(046-6)
	ZERO	13	A	14	ZERO	
	ZERO	13	B	14	ZERO	
	ZERO	13	C	14	ZERO	

	(012-3)	LA01A	1	A	2	LA01A	(047-1)
	(013-3)	LA02A	3	A	4	LA02A	(047-1)
	(014-3)	LA03A	5	A	6	LA03A	(047-1)
	(015-3)	LA04A	7	A	8	LA04A	(047-1)
	(016-3)	LA05A	9	A	10	LA05A	(047-2)
	(017-3)	LA06A	15	A	16	LA06A	(047-2)
	(018-3)	LA07A	17	A	18	LA07A	(047-2)
	(019-3)	LA08A	19	A	20	LA08A	(047-2)
	(020-3)	LA09A	21	A	22	LA09A	(047-3)
	(021-3)	LA10A	23	A	24	LA10A	(047-3)
	(022-3)	LA11A	1	E	2	LA11A	(047-3)
	(023-3)	LA12A	3	E	4	LA12A	(047-3)
	(024-3)	LA13A	5	E	6	LA13A	(047-4)
	(025-3)	LA14A	7	E	8	LA14A	(047-4)
	(026-3)	LA15A	9	E	10	LA15A	(047-4)
	(027-3)	LA16A	15	E	16	LA16A	(047-4)
	(028-3)	LA17A	17	E	18	LA17A	(047-4)
	(029-3)	LA18A	19	E	20	LA18A	(047-5)
	(030-3)	LA19A	21	E	22	LA19A	(047-5)
	(031-3)	LA20A	23	E	24	LA20A	(047-5)
	(032-3)	LA21A	1	I	2	LA21A	(047-6)
	(033-3)	LA22A	3	I	4	LA22A	(047-6)
	(034-3)	LA23A	5	I	6	LA23A	(047-6)
	(035-3)	LA24A	7	I	8	LA24A	(047-6)
	(036-3)	LA25A	9	I	10	LA25A	(047-7)
	(037-3)	LA26A	15	I	16	LA26A	(047-7)
	(038-3)	LA27A	17	I	18	LA27A	(047-7)
	(039-3)	LA28A	19	I	20	LA28A	(047-7)
	(040-3)	LA29A	21	I	22	LA29A	(047-8)
	(041-3)	LA30A	23	I	24	LA30A	(047-8)
	(011-1)	ALPO1	11	C	12	ALPO1	(046-9)
		ZERO	11	D	12	ZERO	
	(011-1)	STAR1	11	A	12	STAR1	(046-7)
		ZERO	11	B	12	ZERO	
	(011-1)	LAOF	11	I	12	LAOF	(047-9)
	(011-1)	DEOSA	11	G	12	DEOSA	(046-9)
	(011-1)	LAOSA	11	H	12	LAOSA	(047-9)
(042-2)	(042-1)	AL. PP.	11	L	12	AL. PP.	(046-9)
	(011-1)	STARA	11	E	12	STARA	(046-7)
		ZERO	11	F	12	ZERO	
		ZERO	13	D	14	ZERO	
		ZERO	13	E	14	ZERO	
		ZERO	13	F	14	ZERO	
		ZERO	13	G	14	ZERO	
		ZERO	13	H	14	ZERO	
		ZERO	13	I	14	ZERO	
		ZERO	13	L	14	ZERO	

SCATOLE 1 e 2 INDICANO IL RESTANTE DELLA PIASTRINA DI SCAMBIO (P.S.)

BOXES 1 AND 2 SHOW THE REMAINING PART OF THE EXCHANGE BOARD

S.T.

REV	0	97679	2-5-68		4	12-11-68
	1	SEN. EV.	6-6-68	F.L.		
		DEF	25-7-68	M.V.		

CHAPTER
043

comp. Biasini
app. Bellig

PIASTRINA SCAMBIO (Ps)
Foppl. EXCHANGE BOARD

GENERAL ● ELECTRIC

sez.-sec.
tec.

VAR 380

Nº 14612016 4
cont. su fo. 34 fo. 33

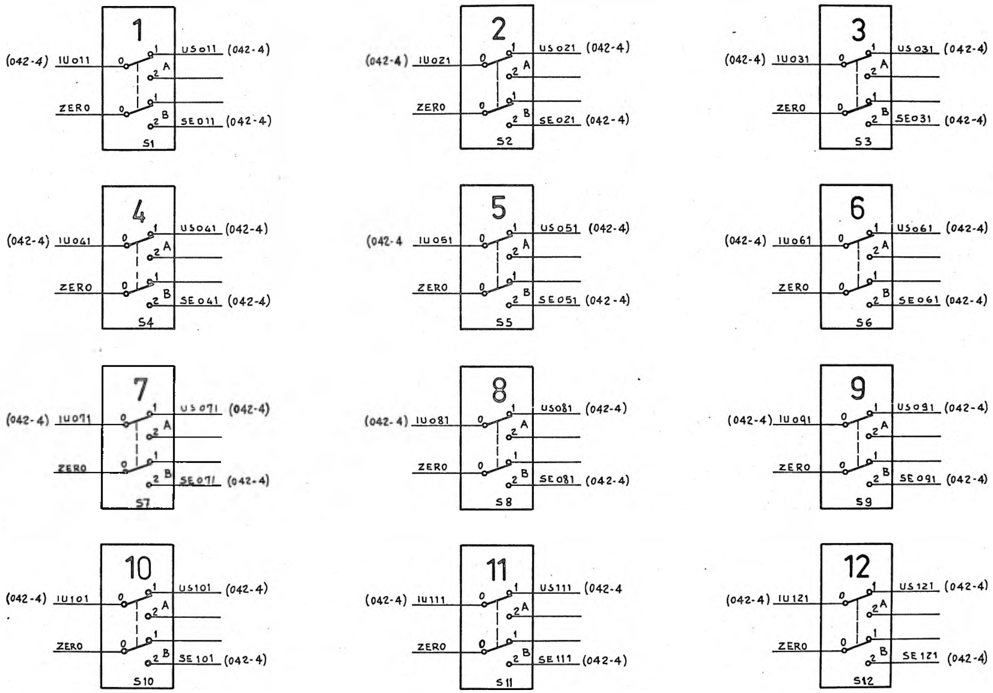

1
(042-4) IU011
ZERO
US011 (042-4)
SE011 (042-4)
S1
2
(042-4) IU021
ZERO
US021 (042-4)
SE021 (042-4)
S2
3
(042-4) IU031
ZERO
US031 (042-4)
SE031 (042-4)
S3
4
(042-4) IU041
ZERO
US041 (042-4)
SE041 (042-4)
S4
5
(042-4 IU051
ZERO
US051 (042-4)
SE051 (042-4)
S5
6
(042-4) IU061
ZERO
US061 (042-4)
SE061 (042-4)
S6
7
(042-4) IU071
ZERO
US071 (042-4)
SE071 (042-4)
S7
8
(042-4) IU081
ZERO
US081 (042-4)
SE081 (042-4)
S8
9
(042-4) IU091
ZERO
US091 (042-4)
SE091 (042-4)
S9
10
(042-4) IU101
ZERO
US101 (042-4)
SE101 (042-4)
S10
11
(042-4) IU111
ZERO
US111 (042-4
SE111 (042-4)
S11
12
(042-4) IU121
ZERO
US121 (042-4)
SE121 (042-4)
S12
0
1
2
A
B

S.T.

REV						
b	97499	7-5-68		4	12.11.68	
DEF	98957	26-7-68				

CHAPTER
044

comp. Biagini
emiss.
appr. G. Ucas

SELEZIONE - INGRESSI - USCITE
rappl. INPUTS - OUTPUTS - SELECTION

GENERAL ELECTRIC

sez.-sec.
loc.

VAR 380

N° 14612 016 4
cont. su fo. 35 fo. 34

Cod. 3896037 5

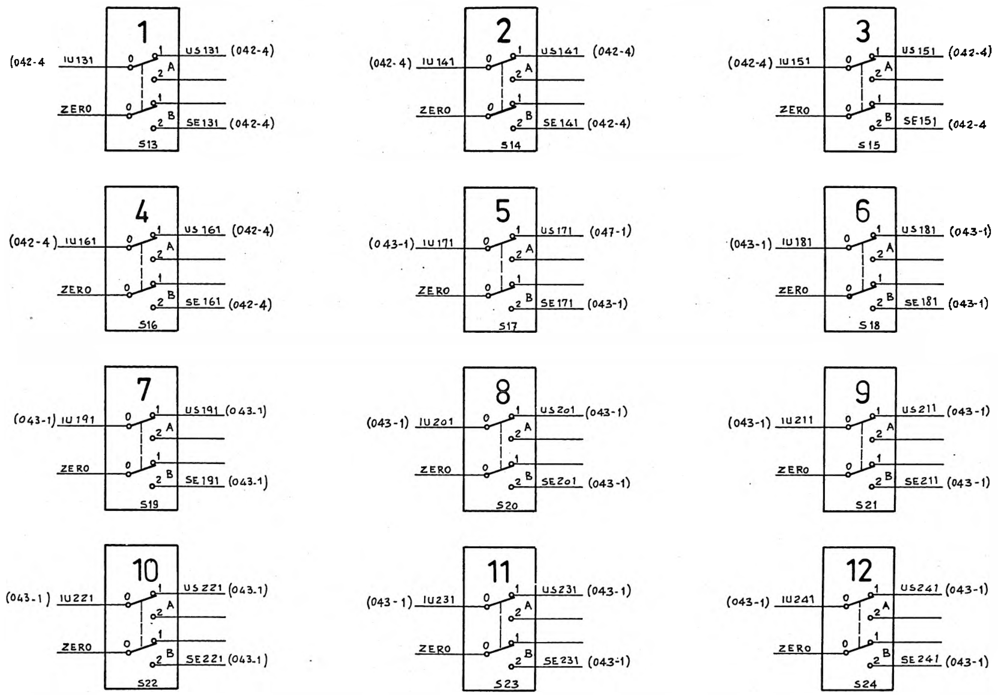
1
(042-4
IU131
US131
(042-4)
ZERO
SE131
(042-4)
S13
2
(042-4)
IU141
US141
(042-4)
ZERO
SE141
(042-4)
S14
3
(042-4)
IU151
US151
(042-4)
ZERO
SE151
(042-4
S15
4
(042-4)
IU161
US161
(042-4)
ZERO
SE161
(042-4)
S16
5
(043-1)
IU171
US171
(047-1)
ZERO
SE171
(043-1)
S17
6
(043-1)
IU181
US181
(043-1)
ZERO
SE181
(043-1)
S18
7
(043-1)
IU191
US191
(043-1)
ZERO
SE191
(043-1)
S19
8
(043-1)
IU201
US201
(043-1)
ZERO
SE201
(043-1)
S20
9
(043-1)
IU211
US211
(043-1)
ZERO
SE211
(043-1)
S21
10
(043-1)
IU221
US221
(043-1)
ZERO
SE221
(043-1)
S22
11
(043-1)
IU231
US231
(043-1)
ZERO
SE231
(043-1)
S23
12
(043-1)
IU241
US241
(043-1)
ZERO
SE241
(043-1)
S24
0
1
2
A
B

S.T.

REV
0 97499 7-5-68 4 12.11.68
00F 97957 26-7-68

CHAPTER
045

comp. Biasini

SELEZIONE - INGRESSI - USCITE

Foppl. INPUTS-OUTPUTS-SELECTION

GENERAL ELECTRIC

sez.-sec.
loc.

VAR 380

N° 14612016 4
cont. su fo. 36 fo. 35

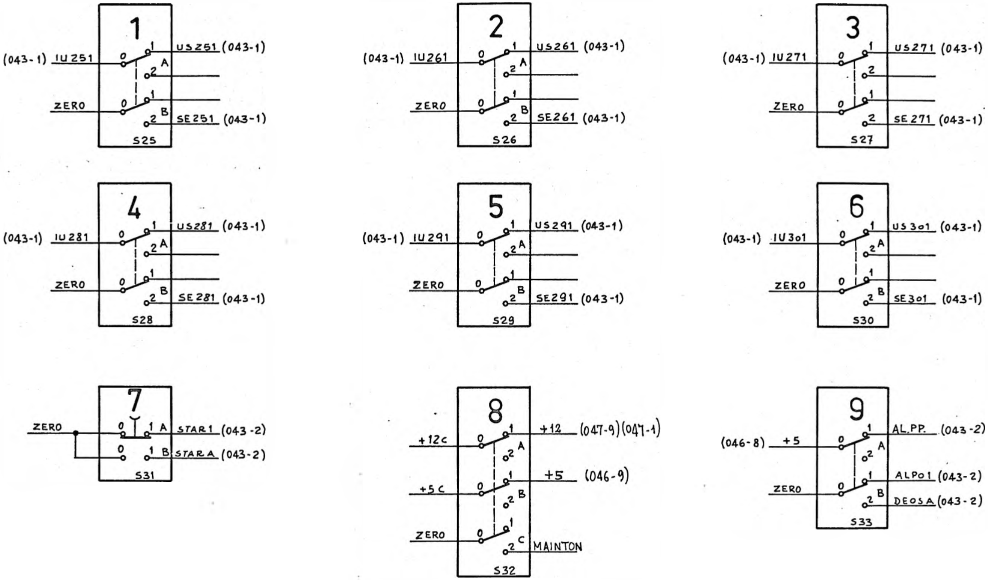
1
(043-1) IU251
US251 (043-1)
ZERO
SE251 (043-1)
S25
2
(043-1) IU261
US261 (043-1)
ZERO
SE261 (043-1)
S26
3
(043-1) IU271
US271 (043-1)
ZERO
SE271 (043-1)
S27
4
(043-1) IU281
US281 (043-1)
ZERO
SE281 (043-1)
S28
5
(043-1) IU291
US291 (043-1)
ZERO
SE291 (043-1)
S29
6
(043-1) IU301
US301 (043-1)
ZERO
SE301 (043-1)
S30
7
ZERO
STAR1 (043-2)
STARA (043-2)
S31
8
+12c
+12 (047-9)(047-1)
+5c
+5 (046-9)
ZERO
MAINTON
S32
9
(046-8) +5
AL.PP. (043-2)
ZERO
ALPO1 (043-2)
DEOSA (043-2)
S33
0
1
2
A
B
C

REV						
3	97699	7-5-68	H.W	4	12.11.68	
2	VEN. E.V.I	7-6-	H.V			
1	DEF	26-7-68				

CHAPTER
046

comp. Biasini
emiss.
appr. H. Vin S.

SELEZIONE - INGRESSI - USCITE
rappl. INPUTS - OUTPUTS - SELECTION

GENERAL ELECTRIC

sez.-sec.
loc.

VAR 380

Nº 14612016 4
cont. su fo. 37 fo. 36

Cod. 3890037 5

S.T.

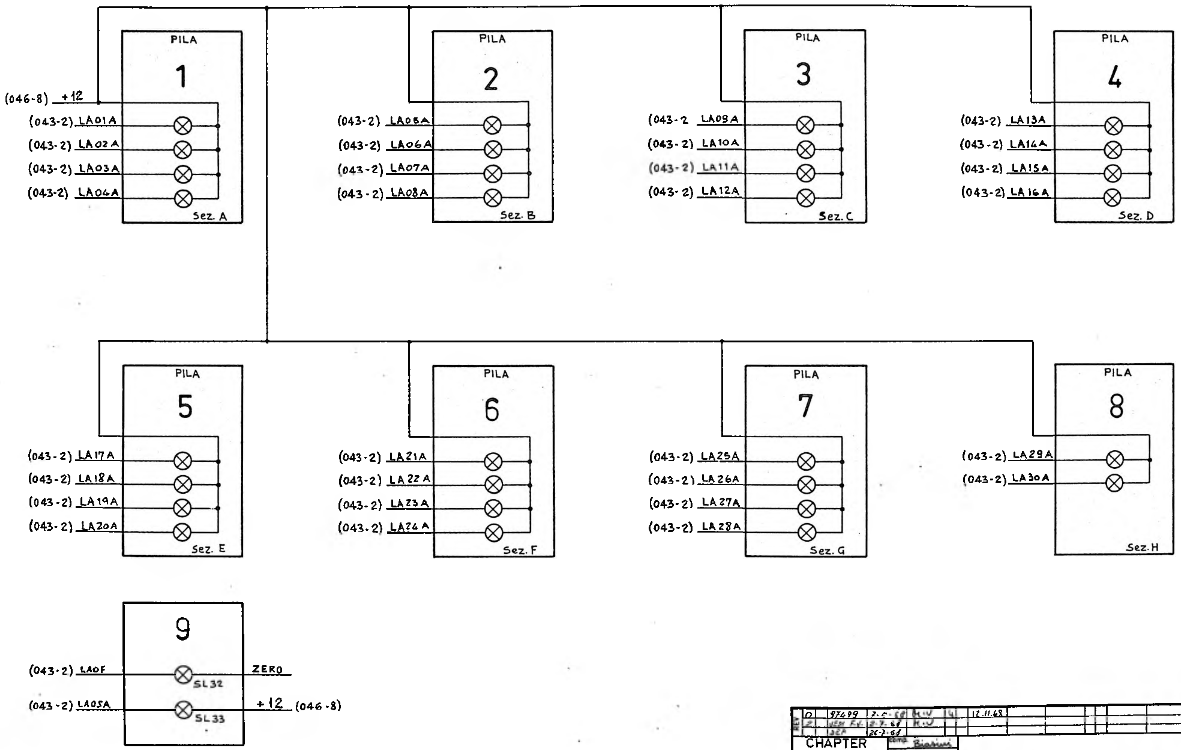
PILA
1
(046-8) +12
(043-2) LA01A
(043-2) LA02A
(043-2) LA03A
(043-2) LA04A
Sez. A
PILA
2
(043-2) LA05A
(043-2) LA06A
(043-2) LA07A
(043-2) LA08A
Sez. B
PILA
3
(043-2 LA09A
(043-2) LA10A
(043-2) LA11A
(043-2) LA12A
Sez. C
PILA
4
(043-2) LA13A
(043-2) LA14A
(043-2) LA15A
(043-2) LA16A
Sez. D
PILA
5
(043-2) LA17A
(043-2) LA18A
(043-2) LA19A
(043-2) LA20A
Sez. E
PILA
6
(043-2) LA21A
(043-2) LA22A
(043-2) LA23A
(043-2) LA24A
Sez. F
PILA
7
(043-2) LA25A
(043-2) LA26A
(043-2) LA27A
(043-2) LA28A
Sez. G
PILA
8
(043-2) LA29A
(043-2) LA30A
Sez. H
9
(043-2) LA0F
SL32
ZERO
(043-2) LA05A
SL33
+12 (046-8)

0	97499	2.5.68	H.U	4	12.11.68		
2	VERIF. F.V.	2.7.68	H.U				
1	DEF	26-7-68					

CHAPTER
047

comp. Biasini

appr. R. Vinsan

LAMPADINI
LAMPS

GENERAL ELECTRIC

VAR 380

Nº 146120164
cont. su fo. 38 fo 37

S.T.

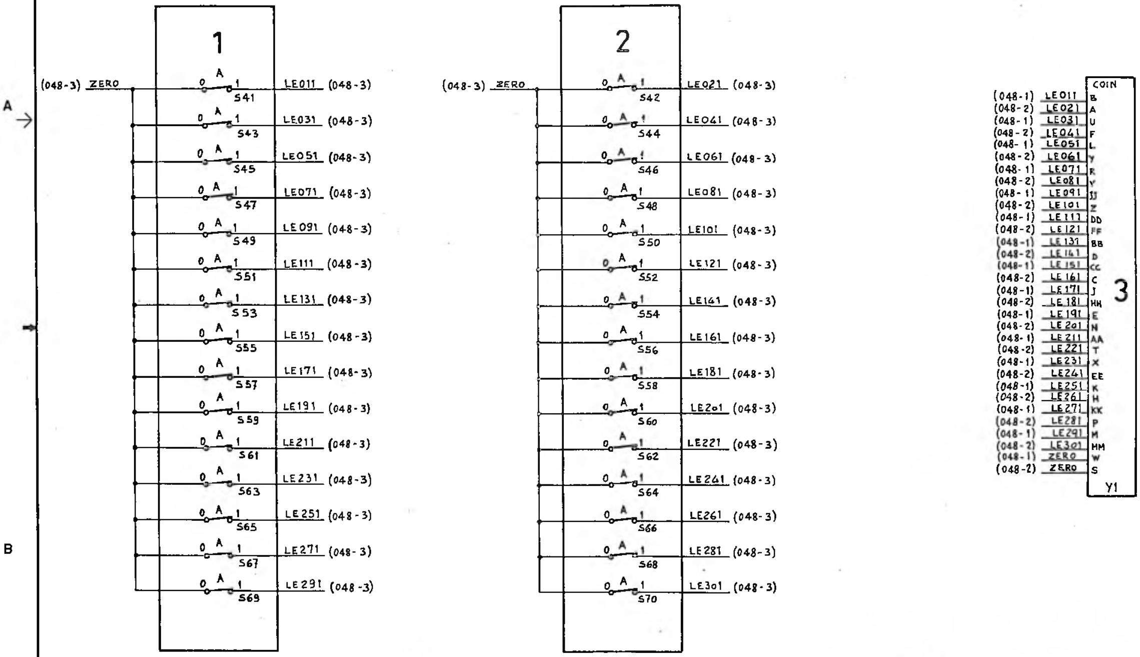
1
(048-3) ZERO
0 A 1 S41 LE011 (048-3)
0 A 1 S43 LE031 (048-3)
0 A 1 S45 LE051 (048-3)
0 A 1 S47 LE071 (048-3)
0 A 1 S49 LE091 (048-3)
0 A 1 S51 LE111 (048-3)
0 A 1 S53 LE131 (048-3)
0 A 1 S55 LE151 (048-3)
0 A 1 S57 LE171 (048-3)
0 A 1 S59 LE191 (048-3)
0 A 1 S61 LE211 (048-3)
0 A 1 S63 LE231 (048-3)
0 A 1 S65 LE251 (048-3)
0 A 1 S67 LE271 (048-3)
0 A 1 S69 LE291 (048-3)
2
(048-3) ZERO
0 A 1 S42 LE021 (048-3)
0 A 1 S44 LE041 (048-3)
0 A 1 S46 LE061 (048-3)
0 A 1 S48 LE081 (048-3)
0 A 1 S50 LE101 (048-3)
0 A 1 S52 LE121 (048-3)
0 A 1 S54 LE141 (048-3)
0 A 1 S56 LE161 (048-3)
0 A 1 S58 LE181 (048-3)
0 A 1 S60 LE201 (048-3)
0 A 1 S62 LE221 (048-3)
0 A 1 S64 LE241 (048-3)
0 A 1 S66 LE261 (048-3)
0 A 1 S68 LE281 (048-3)
0 A 1 S70 LE301 (048-3)
COIN
3
Y1
(048-1) LE011 B
(048-2) LE021 A
(048-1) LE031 U
(048-2) LE041 F
(048-1) LE051 L
(048-2) LE061 Y
(048-1) LE071 R
(048-2) LE081 V
(048-1) LE091 JJ
(048-2) LE101 Z
(048-1) LE111 DD
(048-2) LE121 FF
(048-1) LE131 BB
(048-2) LE141 D
(048-1) LE151 CC
(048-2) LE161 C
(048-1) LE171 J
(048-2) LE181 HH
(048-1) LE191 E
(048-2) LE201 N
(048-1) LE211 AA
(048-2) LE221 T
(048-1) LE231 X
(048-2) LE241 EE
(048-1) LE251 K
(048-2) LE261 H
(048-1) LE271 KK
(048-2) LE281 P
(048-1) LE291 M
(048-2) LE301 MM
(048-1) ZERO W
(048-2) ZERO S

REV	0	97699	7-5-68		4	11.11.68
	REF	91957	26-7-68			

CHAPTER
048

comp. Bianchi
appr. H. Weiss

LETTORE SCHEDE
Foppl. CARD READER

GENERAL ELECTRIC

VAR 380

N° 14612 016 4
cont. su fo. / fo. 31

S. T.

A

	01	02	03	04	05	06	07	08	09	10	11	12	13	14	15	16	17	18	19	20	
		FULO	FULO	FULO	FULO	FULO	COMA	FULO	FULO	FULO	FULO	FULO									
01		LA30A	LA29A	LA28A	LA27A	LA26A		LA25A	LA24A	LA23A	LA22A	LA21A									01
02		PT301	PT291	PT281	PT271	PT261		PT251	PT241	PT231	PT221	PT211									02
03		IU301	IU291	IU281	IU271	IU261		IU251	IU241	IU231	IU221	IU211									03
04		ZERO	ZERO	ZERO	ZERO	ZERO		ZERO	ZERO	ZERO	ZERO	ZERO									04
05																					05
06		CO301	CO291	CO281	CO271	CO261	MAS2A	CO251	CO241	CO231	CO221	CO211									06
07		SE201	SE191	SE181	SE171	SE161	MAS2B	SE151	SE141	SE131	SE121	SE111									07
08	+5	+5	+5	+5	+5	+5	+5	+5	+5	+5	+5	+5	+5								08
09		US301	US291	US281	US271	US261		US251	US241	US231	US221	US211									09
10		LE301	LE291	LE281	LE271	LE261		LE251	LE241	LE231	LE221	LE211									10
11																					11
12																					12
13		MAS12	MAS12	MAS12	MAS12	MAS12		MAS13	MAS13	MAS13	MAS13	MAS13									13
14		SE101	SE091	SE081	SE071	SE061		SE051	SE041	SE031	SE021	SE011									14
15		US201	US191	US181	US171	US161		US151	US141	US131	US121	US111									15
16		ALP01	ALP01	ALP01	ALP01	ALP01		ALP01	ALP01	ALP01	ALP01	ALP01									16
17	ZERO	ZERO	ZERO	ZERO	ZERO	ZERO	ZERO	ZERO	ZERO	ZERO	ZERO	ZERO									17

B

	01	02	03	04	05	06	07	08	09	10	11	12	13	14	15	16	17	18	19	20	
													FILT2B								
01		CO201	CO191	CO181	CO171	CO161		CO151	CO141	CO131	CO121	CO111	ZERO								01
02		SE301	SE291	SE281	SE271	SE261		SE251	SE241	SE231	SE221	SE211	ZERO								02
03		LA20A	LA19A	LA18A	LA17A	LA16A		LA15A	LA14A	LA13A	LA12A	LA11A									03
04		IU201	IU191	IU181	IU171	IU161		IU151	IU141	IU131	IU121	IU111									04
05		US101	US091	US081	US071	US061		US051	US041	US031	US021	US011									05
06		ZERO	ZERO	ZERO	ZERO	ZERO	STAR1	ZERO	ZERO	ZERO	ZERO	ZERO	+5								06
07		LE201	LE191	LE181	LE171	LE161	MAS12	LE151	LE141	LE131	LE121	LE111	+5								07
08	+5	+5	+5	+5	+5	+5	+5	+5	+5	+5	+5	+5	+5								08
09		PT201	PT191	PT181	PT171	PT161	STARA	PT151	PT141	PT131	PT121	PT111									09
10		LE101	LE091	LE081	LE071	LE061	ALP01	LE051	LE041	LE031	LE021	LE011	+12								10
11		ZERO	ZERO	ZERO	ZERO	ZERO	ALP01	ZERO	ZERO	ZERO	ZERO	ZERO									11
12		MAS2A	MAS2A	MAS2A	MAS2A	MAS2A	DEOSA	MAS2B	MAS2B	MAS2B	MAS2B	MAS2B									12
13		CO101	CO091	CO081	CO071	CO061	LAOSA	CO051	CO041	CO031	CO021	CO011									13
14		LA10A	LA09A	LA08A	LA07A	LA06A	+12	LA05A	LA04A	LA03A	LA02A	LA01A									14
15		IU101	IU091	IU081	IU071	IU061	MAS13	IU051	IU041	IU031	IU021	IU011									15
16		PT101	PT091	PT081	PT071	PT061	LAOF	PT051	PT041	PT031	PT021	PT011	ZERO								16
17	ZERO	ZERO	ZERO	ZERO	ZERO	ZERO	ZERO	ZERO	ZERO	ZERO	ZERO	ZERO	ZERO								17

REV				
0	97499	7.5.68	3	12.11.68
1	Vedis V.	6.6.68		
DEF		26.7.68		

comp.
emiss.
appr.

TOPOGRAFIA SEGNALI : RIGA A-B
CARD LAYOUT MANUAL : ROW

1°appl. VAR 380

GENERAL ELECTRIC

sez.-sec.
loc.

N° 14623 040 3
cont. su fo. — fo 1

S.T.

Cod. 3896057 U

COLONNA COLUMN	RIGA ROW A	RIGA ROW B	RIGA ROW	RIGA ROW
1				
2	FULO 2A	0077 A		
3	FULO 2A	0077 A		
4	FULO 2A	0077 A		
5	FULO 2A	0077 A		
6	FULO 2A	0077 A		
7	COMA 2A	0078 X		
8	FULO 2A	0077 A		
9	FULO 2A	0077 A		
10	FULO 2A	0077 A		
11	FULO 2A	0077 A		
12	FULO 2A	0077 A		
13		FILT 2B 0025 V		
14				
15				
16				
17				
18				
19				
20				
21				
22				
23				
24				
25				
26				
27				
28				
29				
30				
31				
32				
33				
34				
35				
36				
37				
38				
39				
40				

NOTE:

REV.				
0	97499	7-5-68	M·V
DEF	VEDI F.V.	26-7-68	M·V

GENERAL ELECTRIC

comp. Biasini
emiss.
appr.

INSERZIONE PIASTRINE - *BOARD LOCATION*

VAR 380

1°applic.

sez.-sec. SPS
loc. PREGNANA

N° 14624041 1
cont. su fo. / fo. 1

Cod. 3896085 X

S.T.

SIMB.	DENOMINAZIONE *NAME*	CODICE *CODE*	n.p.m.	NOTE
FULO 2A	FUNZIONI LOGICHE	0610077 A	10	
COMA 2A	PIASTRINA COMANDI	0610078 X	1	
FILT 2B	PIASTRINA FILTRO	0610025 V	1	

REV.			
0		97499	7-5-68
DEF		98957	26-7-68

comp. Biagini
emiss.
appr.

DISTINTA PIASTRINE - *BOARD LIST*
VAR 380
1°applic.

GENERAL ELECTRIC

sez.- sec.
loc.

N° 14624 0420
cont. su fo. / fo. 1

S.T.

Cod. 3896071 M

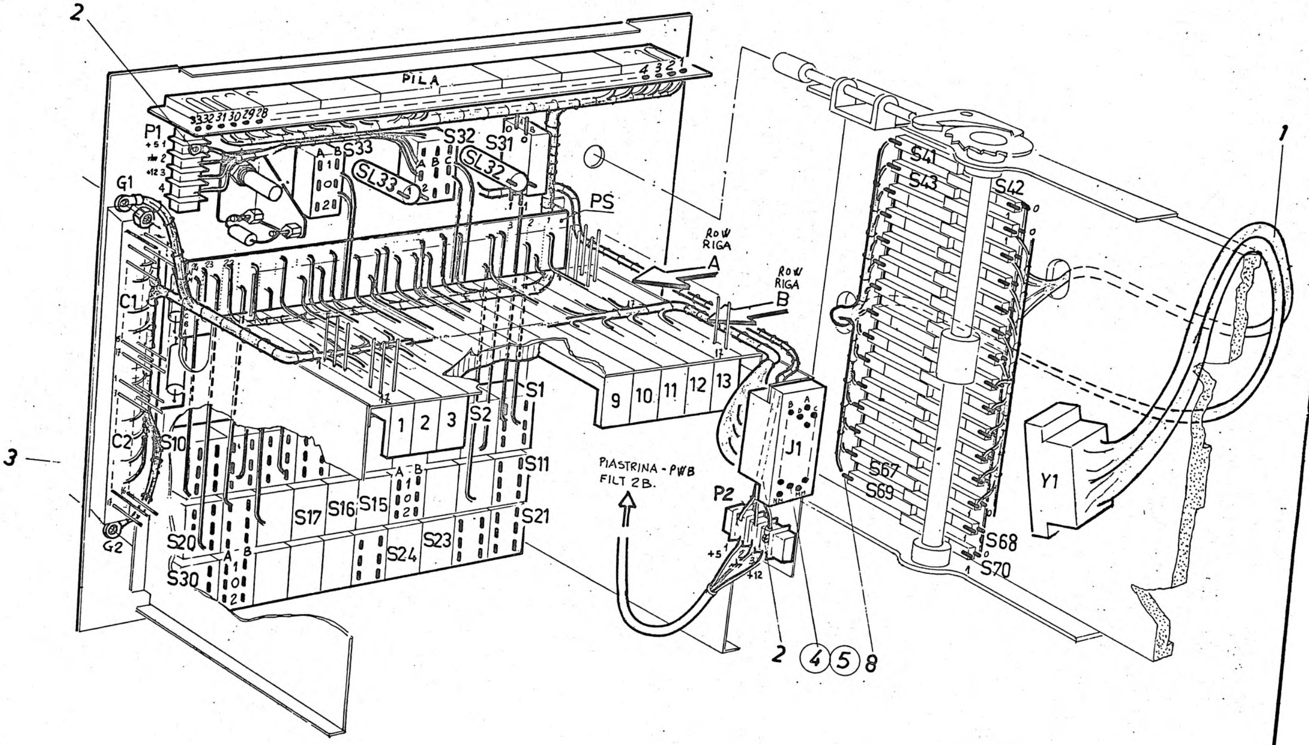
PILA
4 3 2 1
33 32 31 30 29 28
P1
+5 1
2
+12 3
4
A B
S33
S32
S31
SL33
SL32
0 1 2
A B C
PS
G1
C1
C2
S10
S20
S30
G2
ROW RIGA A
ROW RIGA B
1 2 3
S2
S1
S11
S21
9 10 11 12 13
S17
S16
S15
S24
S23
A B
1
0
2
J1
P2
+5
+12
PIASTRINA - PWB FILT 2B.
S41
S43
S42
S67
S69
S68
S70
Y1
1
2
3
2
④
⑤
8

S.T.

Honeywell
Honeywell Information Systems Italia

Scala ,
Firma Coppelers
ST
2/5/68
MAT.

VAR 380
SCHEMA TOPOGRAFICO

TT
FIN.

MOD.	DATA	VISTO
97499	2-5-68	Bo.V.
VEDI F.V.	6-6-68	P.V
	2-7-68	R.V
DEF	26-7-68	M.V
	5-9-68	[illegible]
	12.11.68	[illegible]
	22-1-69	

N°. CODICE
npm 1
DISEGNO 146435250
N°. DISEGNO 14643542 1 6 (2)

F.to 297 x 420

cod. 3896103 T

FIRMA SIGN	IND. ORIG.	GRUPPO-GROUP 01 02 03 04 05 06	ORD.APPL.	REV.	DATA
	—		97499	0	7-5-68
	0		VEDI F.V.	1	6-5-68
			DFF		25-7-68
	1			4	5-9-68
				5	12.11.68
				6	22-1-69

COD. ARG. ATT. UL ATT. UL ATT. UL ATT. UL ATT. UL ATT. UL

COD. SIGLA-NAME

QUANTIT. Col.80 - 3=Nuova ut. 8=Variaz. quant. 6.12=Utiliz. sep.

RIF. ITEM.	NºDIS.-DRAW.No	NºCOD.	DESCR.	01	02	03	04	05	06	UM	TD
1	14644543	0800802A	CAVO LETTORE	1							
2		5613350W	CAPOCORDA AMP 31883	1							
3		5613329W	CAPOCORDA AMP 130446	2							
4		0001431D	PIN AMP 66106-1	30							
5		0001602W	PIN AMP 66098-1	2							
6											
7											
8		5621696P	MANIGOTTO IN GOMMA TP.1	32							
/		0000924T	COND. AWG 24 GI-NE	2 mt							
/		56484006	FILO TWISTED BI-NE	20 mt							
/		0002000S	FILO AWG 24 ST 1007 GIALLO	50 mt							
/		5710305Y	FILO AWG 24 ST 1007 BIANCO	50 mt							
/		5701220W	FILO RIGIDO RAME STAGN. Φ 0.8	1 mt							
/	14604036		CABLAGGIO W.W.	/							
/	14604037		CABLAGGIO LETT. SCHEDE (3 FOGLI)	/							
/	14604038		CABLAGGIO (28 FOGLI)	/							
/		0001340J	COND. AWG 24 ST 1007 NERO	1 mt							
/		0001348S	COND. AWG 16 ST 1015 BLU	1 mt							
/		0000741B	COND. AWG 14 ST 1015 ROSSO	1 mt							
/		0000742P	COND. AWG 14 ST 1015 BLU	1 mt							
/		0000743K	COND. AWG 14 ST 1015 NERO	1 mt							
/		5613330D	CAP. AMP TIPO 130477	8							
/		0000806R	CAP. AMP TIPO 130750	1							
/		5613348U	CAP. AMP SOLISTRAND 34138	2							
/		0001269W	COND. UNIP AWG 16 NERO ST 1007	30 cm							

TIT. VAR 380 - SCHEMA TOPOGRAFICO

COMP.	**Honeywell** Honeywell Information Systems Italia	STAND.	TP	FOR.	Nº 14643542 6 CONT. SU FO. — FO. 2
APPROV.					

S.T.

Cod. 389c233 Z

POSIZ. CONN.	RIFERIM. TERM.	POSIZ. CONN.	RIFERIM. TERM.	POSIZ. CONN.	RIFERIM. TERM.
A	S42-1	BB	S53-1	JJ	S49-1
B	S41-1	CC	S55-1	KK	S67-1
C	S56-1	DD	S51-1	LL	/
D	S54-1	EE	S64-1	MM	S70-1
E	S59-1	FF	S52-1	NN	/
F	S44-1	HH	S58-1		S42-0
H	S66-1		S41-0		S44-0
J	S57-1		S43-0		S46-0
K	S65-1		S45-0		S48-0
L	S45-1		S47-0		S50-0
M	S69-1		S49-0		S52-0
N	S60-1		S51-0		S54-0
P	S68-1		S53-0	S	S56-0
R	S47-1	W	S55-0		S58-0
T	S62-1		S57-0		S60-0
U	S43-1		S59-0		S62-0
V	S48-1		S-61-0		S64-0
X	S63-1		S63-0		S66-0
Y	S46-1		S65-0		S68-0
Z	S50-1		S67-0		S70-0
AA	S61-1		S69-0		

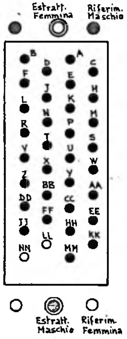
Estratt. Femmina
Riferim. Maschio
B
A
D
C
F
E
J
H
L
K
N
M
R
P
T
S
V
U
X
W
Z
Y
BB
AA
DD
CC
FF
EE
JJ
HH
LL
KK
NN
MM
Estratt. Maschio
Riferim. Femmina

TOPOGRAFIA CONNETTORE
VISTA LATO CABLAGGIO

CONNECTOR TOPOGRAPHY
WIRING SIDE

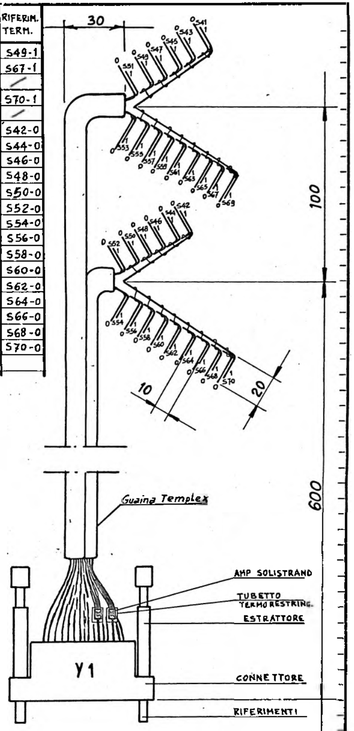
30
S41
S43
S45
S47
S49
S51
S53
S55
S57
S59
S61
S63
S65
S67
S69
S42
S44
S46
S48
S50
S52
S54
S56
S58
S60
S62
S64
S66
S68
S70
100
10
20
600
Guaina Templex
AMP SOLISTRAND
TUBETTO TERMORESTRING.
ESTRATTORE
Y1
CONNETTORE
RIFERIMENTI

S.T.

GENERAL ELECTRIC

Scala /

Firme Biosini

ST

MAT.

VAR 380

CAVO LETTORE

READER CABLE

TT

FIN.

MOD.	DATA	VISTO
97550	7-5-68	
VEDI EX	6-6-68	
DEF	26-7-68	
	5-9-68	
	5-11-68	

N°. CODICE
0800802 A

npm | DISEGNO

N°. DISEGNO 1(2)
14644543 3

F.lo 210x297

cod. 3896101 K

GENERAL ELECTRIC Product Service	DENOMINAZIONE U.E. PANNELLO DISTRIBUZIONE C.A. VENTOLE S.U. DESCRIPTION FANS A.C. DISTRIB. PANEL	EVOLUZIONE SCHEMI U.E. F.C.O DRAWING STATUS LOG	CODICE / CODE 0646567K N° SERIE / SERIAL No ______	SIGLA / NAME VAR450 P. 1 DISTINTA SCHEMI / DRAWING LIST

DATA DI ESECUZ. O.M. / INSTALL. DATE F.C.O		
O.M. / F.C.O. No. — N° SCHEMA / DRAWING No.		
14633340		

DATA DI ESECUZ. O.M. / INSTALL. DATE F.C.O		
O.M. / F.C.O. No. — N° SCHEMA / DRAWING No.		

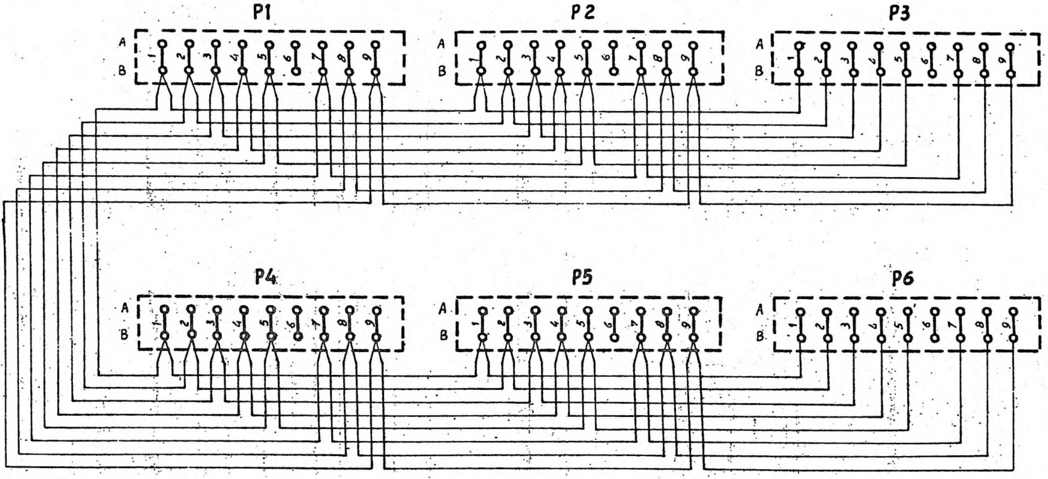
P1
P2
P3
P4
P5
P6
A
B
1
2
3
4
5
6
7
8
9

	VAR 450	MOD. 97203	DATA 11-4-68	N°. CODICE
Scala	Firma			npm / DISEGNO
ST	*SCHEMA ELETTRICO* *ELECTRICAL DIAGRAM*			N°. DISEGNO 14633 340o
MAT.	TT	FIN.		

GENERAL ELECTRIC
Product Service

DENOMINAZIONE U.E. TELECONSOLE PER GE130-115/3
S.U. DESCRIPTION EXTENDABLE CONTROL PANEL FOR GE130-115/3

EVOLUZIONE SCHEMI U.E.
F.C.O. DRAWING STATUS LOG

CODICE
CODE 0646921 X

N° SERIE
SERIAL No

SIGLA
NAME TAV421C P 1

DISTINTA SCHEMI
DRAWING LIST

DATA DI ESECUZ. O.M. INSTALL. DATE F.C.O.	
O.M. F.C.O. No N° SCHEMA DRAWING No	
14004201	
14034200	

DATA DI ESECUZ. O.M. INSTALL. DATE F.C.O.	
O.M. F.C.O. No. N° SCHEMA DRAWING No	

10/1968 4.041.0.625.0

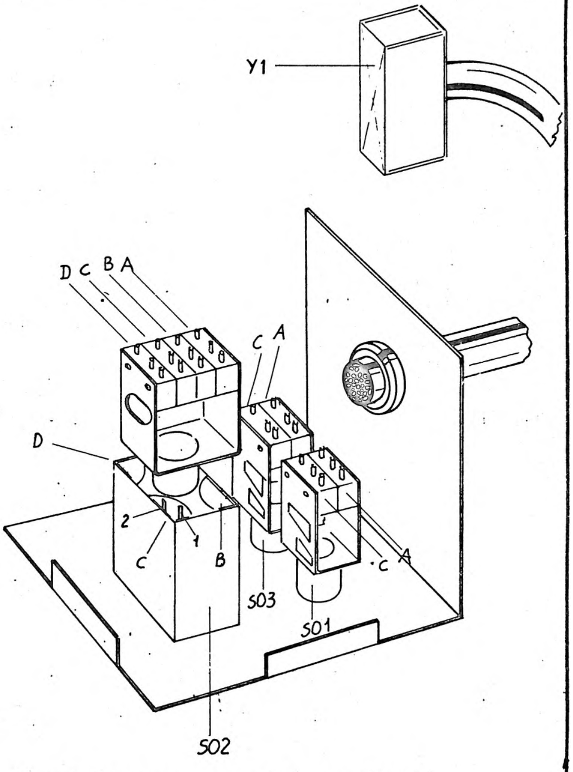

NOTA: I contatti C, Nc, No sono stampigliati sui singoli switches.
The C, Nc, No, are printed on every switch.

GENERAL ELECTRIC	TAV 421/C Topografia Componenti Switches Topography	MOD.	DATA	VISTO	N°. CODICE
Scala	Firma	DEF 9.9.68	16.10.68		npm / DISEGNO
ST					N°. DISEGNO
MAT.	TT / FIN.				14004 2010

B.G.P.

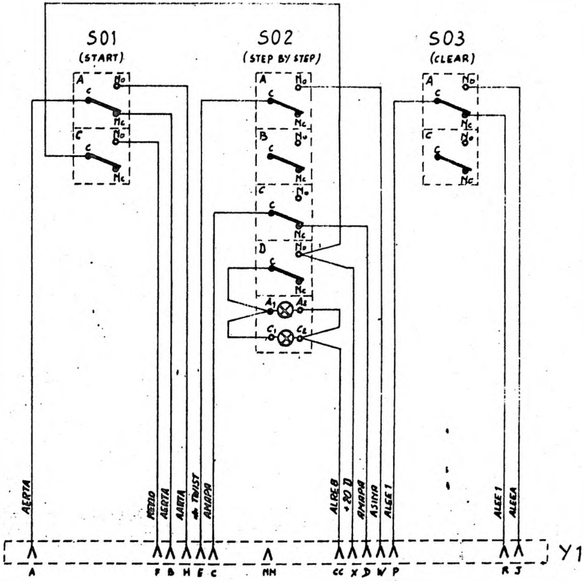
S01
(START)
S02
(STEP BY STEP)
S03
(CLEAR)
A
B
C
D
C
No
Nc
A1
A2
C1
C2
AERTA
MEDIO
AERTA
AARTA
TWIST
AMAPA
ALRE B
+20 D
AMAPA
ASIMA
ALEE 1
ALEE 1
ALEEA
A
F
B
H
E
C
NN
CC
X
D
W
P
R
J
Y1

GENERAL ELECTRIC	TAV 421/C SCHEMA ELETTRICO ELECTRIC DIAGRAM	MOD. DATA VISTO DEF 16.10.68 - 99481	N°. CODICE
Scala — / Firme			npm / DISEGNO
ST			N°. DISEGNO 14034 2000
MAT.	TT / FIN.		

F.to 210x297